Model Number

Rope Grab

User Instructions

⚠ WARNING

National standards and state, provincial and federal laws require the user to be trained before using this product. Use this manual as part of a user safety training program that is appropriate for the user's occupation. These instructions must be provided to users before use of the product and retained for ready reference by the user. The user must read, understand (or have explained), and heed all instructions, labels, markings and warnings supplied with this product and with those products intended for use in association with it. FAILURE TO DO SO MAY RESULT IN SERIOUS INJURY OR DEATH.

Note: Custom lifeline lengths are available, contact MSA.

Sujetador de cuerda

INSTRUCCIONES PARA EL USUARIO

ESPAÑOL

⚠ ¡ADVERTENCIA!

Tanto las normas nacionales como las leyes estatales, provinciales y federales, exigen que se capacite al usuario antes de usar este producto. Utilice este manual como parte de un programa de capacitación sobre normas de seguridad que resulte acorde a las tareas desempeñadas por el usuario. Los usuarios deberán disponer de estas instrucciones antes de utilizar este producto. Las mismas deberán estar siempre a su disposición para servirles como referencia. El usuario deberá leer, comprender (o solicitar que se le expliquen) y prestar atención a todas las instrucciones, etiquetas, marcas y advertencias que acompañan a este producto; lo mismo se aplica a aquellos productos que se utilicen en asociación con éste. EL INCUMPLIMIENTO DE ESTA OBLIGACIÓN PODRÍA PROVOCAR LESIONES GRAVES O INCLUSIVE LA MUERTE.

Nota: Hay longitudes especiales de cabo salvavidas. Póngase en contacto con MSA.

Coulisseau de sécurité

INSTRUCTIONS D'UTILISATION

FRANÇAIS

⚠ AVERTISSEMENT

Les normes nationales, ainsi que les lois fédérales et provinciales exigent que l'utilisateur reçoive la formation nécessaire avant d'utiliser ce produit. Utiliser ce manuel dans le cadre d'un programme de formation sur la sécurité correspondant à la profession de l'utilisateur. Ces instructions doivent être fournies aux utilisateurs avant qu'ils ne commencent à utiliser le produit, et laissées à leur disposition pour consultation future. L'utilisateur doit lire ou se faire expliquer les instructions, les étiquettes, les notations et les avertissements relatifs à ce produit et aux produits associés; il doit bien les comprendre et s'y conformer. TOUTE NÉGLIGENCE À CE SUJET PRÉSENTE UN RISQUE DE BLESSURE GRAVE OU UN DANGER DE MORT.

Remarque : longueurs de longe sur mesure disponibles; contacter MSA.

For More Information, call 1-800-MSA-2222 or Visit Our Website at www.MSAnet.com

MSA The Safety Company

MINE SAFETY APPLIANCES COMPANY
PITTSBURGH, PENNSYLVANIA, U.S.A. 15230

TWP 216 (L) Rev. 4
Printed in Mexico

© MSA 2012

Prnt. Spec. 10000005389 (R)
Mat. 10081307
Doc. 10081307

1.0 MODELS & SPECIFICATIONS

1.1 SPECIFICATIONS

- Rope Grab subsystem components meet ANSI Z359.1, ANSI A10.32-2004, CSA Z259.2.1-98 standards, and applicable OSHA regulations as labeled. Refer to the individual product labels for exact certifications. These instructions and the labels on the product fulfill the requirements of those standards and regulations.
- See product label for capacity rating.
- Free fall distance (limit) must not exceed 6.0 ft (1.8 m) in accordance with OSHA and ANSI Z359.1. Limited to 5 ft (1.5 m) by Canadian regulations. The user must comply with applicable standards and regulations.

1.2 SPECIFICATIONS OF COMPONENTS

1.2.1 SHOCK ABSORBING LANYARD

- The minimum breaking strength of the 1.75 in (45 mm) wide polyester lanyard and shock absorber webbing element is 5000 lbf (22.2 kN), when new.
- Shock absorber limits fall arrest forces experienced by the user to under 900 lbf (4 kN) if the user is under 310 lbs (140 kg). The fall arrest distance is limited to 3.5 ft (1 m).
- The connector is zinc plated steel and 100% proof tested to 3600 lbf (16kN). Minimum breaking strength when new is 5000 lbf (22.2 kN).

1.0 MODELOS Y ESPECIFICACIONES

1.1 ESPECIFICACIONES

- Los componentes del subsistema sujetador de cuerda cumplen con las normas ANSI Z359.1, ANSI A10.32-2004, los estándares de clase CSA Z259.2.1-98 y los reglamentos correspondientes de OSHA como se indica en la etiqueta. Consulte las certificaciones exactas en la etiqueta de cada producto. Estas instrucciones y las etiquetas del producto cumplen los requisitos de dichas normas y reglamentos.
- Consulte la etiqueta del producto para obtener la clasificación de capacidad.
- La distancia de caída libre (límite) no debe exceder 1.8 m (6 pies), de acuerdo a las normas de OSHA y ANSI Z359.1. Se limita a 1.5 m (5 pies) según los reglamentos canadienses. El usuario deberá cumplir con las normas y reglamentos correspondientes.

1.2 ESPECIFICACIONES DE LOS COMPONENTES

1.2.1 CUERDA AMORTIGUADORA DE IMPACTOS

- La resistencia mínima a la rotura de la cuerda amortiguadora de poliéster de 45 mm (1.75 pulgadas) de ancho y del elemento de cincha amortiguadora de impactos es de 22.2 kN (5000 lbf) cuando son nuevos.
- El amortiguador de impactos limita las fuerzas de detención de caída experimentadas por el usuario a menos de 4 kN (900 lbf), si el usuario pesa menos de 140 kg (310 libras). La distancia de detención de caídas se limita a 1 metro (3.5 pies).
- El conector es de acero galvanizado y ha sido probado al 100% con una carga de 16 kN (3600 lbf). La resistencia mínima a la rotura es de 22.2 kN (5000 lbf) cuando es nuevo.

1.0 MODÈLES ET SPÉCIFICATIONS

1.1 SPÉCIFICATIONS

- Les composants du sous-système de coulisseau de sécurité sont conformes aux normes ANSI Z359.1, ANSI A10.32-2004, CSA Z259.2.1-98 et aux règlements applicables OSHA, comme il est indiqué sur les étiquettes. Consulter les étiquettes des produits spécifiques pour connaître les certifications exactes. Les instructions et les étiquettes apposées sur le produit répondent aux exigences de ces normes et règlements.
- Voir l'étiquette du produit pour en connaître la capacité.
- La distance en chute libre (limite) ne doit pas excéder 1,8 m (6,0 pi), conformément aux normes OSHA et ANSI Z359.1. Limitée à 1,5 m (5 pi) par la réglementation canadienne. L'utilisateur doit observer les normes et règlements applicables.

1.2 SPÉCIFICATIONS DES COMPOSANTS

1.2.1 CORDON AMORTISSEUR

- La résistance minimale à la rupture du cordon en polyester de 45 mm (1,75 po) de largeur et du harnais du cordon amortisseur est de 22,2 kN (5000 lbf), lorsque le dispositif est neuf.
- L'amortisseur limite les forces d'arrêt de chute subies par l'utilisateur à moins de 4 kN (900 lbf), si l'utilisateur pèse moins de 140 kg (310 lb). Si l'utilisateur pèse plus de 140 kg (310 lb). La distance d'arrêt de chute est limitée à 1 m (3,5 pi).
- Le connecteur est en acier galvanisé et offre une résistance à la rupture testée de 16 kN (3 600 lbf). La résistance minimale à la rupture est de 22,2 kN (5000 lbf), lorsque le dispositif est neuf.

© 2012, MSA

1.2.2 ROPE GRAB LIFELINE (VERTICAL LIFELINE)

- See rope grab label for full product specifications.
- Rope part number found on vertical lifeline label.

Rope Part Number	Material	Diameter	Minimum Breaking Strength
R512539	Polyester	0.63 in. (16 mm)	7825 lbf (34.8 kN)
R512544	Polysteel® core enveloped with polyester fibers	0.63 in. (16 mm)	9450 lbf (42.0 kN)
SRP9200	Polysteel® core enveloped with polyester fibers	0.63 in. (16 mm)	7530 lbf (33.5 kN)
SRP9300	Polypropylene	0.63 in. (16 mm)	11000 lbf (48.9 kN)
SRP801107OR	Nylon core with polyester cover	0.63 in. (16 mm)	13900 lbf (61.8 kN)
SRP7068	Nylon	0.63 in. (16 mm)	8800 lbf (39.2 kN)
SRP7082	Polypropylene/Polyethylene	0.63 in. (16 mm)	6840 lbf (30.4 kN)
SRP120580	Polypropylene	0.63 in. (16 mm)	8910 lbf (39.6 kN)

1.2.3 ROPE GRAB DEVICE

- The Rope Grab component is steel.
- The Rope Grab device is compatible only with lifeline rope that has been tested as a system. See the rope grab and vertical lifeline compatability table in this user instruction.

1.2.2 CABO SALVAVIDAS CON SUJETADOR DE CUERDA (CABOS SALVAVIDAS VERTICAL)

- Consulte las especificaciones completas del producto en la etiqueta del sujetador de cuerda.
- El número de pieza de la cuerda se encuentra en la etiqueta del cabo salvavidas vertical.

Número de pieza de la cuerda	Material	Diámetro:	Resistencia mínima a la rotura:
R512539	Poliéster	16 mm (0.63 pulg)	34.8 kN (7825 lbf)
R512544	Núcleo de Polysteel® cubierto con fibras de poliéster	16 mm (0.63 pulg)	42.0 kN (9450 lbf)
SRP9200	Núcleo de Polysteel® cubierto con fibras de poliéster	16 mm (0.63 pulg)	33.5 kN (7530 lbf)
SRP9300	Polipropileno	16 mm (0.63 pulg)	48.9 kN (11000 lbf)
SRP801107OR	Núcleo de nilón con cubierta de poliéster	16 mm (0.63 pulg)	61.8 kN (13900 lbf)
SRP7068	Nilón	16 mm (0.63 pulg)	39.2 kN (8800 lbf)
SRP7082	Polipropileno/polietileno	16 mm (0.63 pulg)	30.4 kN (6840 lbf)
SRP120580	Polipropileno	16 mm (0.63 pulg)	39.6 kN (8910 lbf)

1.2.3 DISPOSITIVO SUJETADOR DE CUERDA

- El componente del sujetador de cuerda es acero.
- El dispositivo sujetador de cuerda es compatible solamente con el cabo salvavidas que se ha probado como un sistema. Vea la tabla de compatibilidad para el sujetador de cuerda y cabo salvavidas vertical en estas instrucciones del usuario.

1.2.2 LONGE DU COULISSEAU DE SÉCURITÉ (LONGE VERTICALE)

- Consulter l'étiquette du coulisseau de sécurité pour connaître toutes les spécifications du produit.
- Numéro de pièce présent sur l'étiquette de la longe verticale.

Numéro de pièce de la longe	Matériau	Diamètre	Force de rupture minimale
R512539	Polyester	16 mm (0,63 po)	34,8 kN (7 825 lbf)
R512544	Noyau en Polysteel® recouvert de fibres de polyester	16 mm (0,63 po)	42,0 kN (9 450 lbf)
SRP9200	Noyau en Polysteel® recouvert de fibres de polyester	16 mm (0,63 po)	33,5 kN (7 530 lbf)
SRP9300	Polypropylène	16 mm (0,63 po)	48,9 kN (11 000 lbf)
SRP801107OR	Noyau en nylon recouvert de polyester	16 mm (0,63 po)	61,8 kN (13 900 lbf)
SRP7068	Nylon	16 mm (0,63 po)	39,2 kN (8 800 lbf)
SRP7082	Polypropylène/Polyéthylène	16 mm (0,63 po)	30,4 kN (6 840 lbf)
SRP120580	Polypropylène	16 mm (0,63 po)	39,6 kN (8 910 lbf)

1.2.3 DISPOSITIF DU COULISSEAU DE SÉCURITÉ

- Le coulisseau de sécurité est en acier.
- Le dispositif du coulisseau de sécurité est uniquement compatible avec une longe ayant été testée en tant que système. Consulter le tableau de compatibilité du système de coulisseau de sécurité et de la longe verticale.

© 2012, MSA

2.0 TRAINING

It is the responsibility of the purchaser of the Rope Grab subsystem to assure that product users are made familiar with these User Instructions and trained by a competent person. Training must be conducted without undue exposure of the trainee to hazards. The effectiveness of training should be periodically assessed (at least annually) and the need for more training or retraining determined. MSA offers training programs. Contact MSA for training information.

3.0 DESCRIPTION

The Rope Grab system is designed as a means of fall arrest between a worker wearing a compatible full-body harness and a suitable fall arrest anchorage. It is used to arrest the user in a fall from a working height and suspend the user until rescue can be effected. It consists of a Rope Grab Assembly and a Vertical Lifeline.

4.0 SELECTION AND APPLICATIONS

4.1 PURPOSE OF ROPE GRAB

The Rope Grab subsystem is a component of a personal fall arrest system. The components of the Rope Grab subsystem are a lanyard with an integrated energy (shock) absorber, fall arrester (rope grab) and lifeline. Other components required to make up complete systems are MSA full body harnesses only and a suitable anchorage and anchorage connector, as determined by a competent person. The length of the lifeline must extend either: 1) from the anchorage to the ground, or, 2) from the anchorage, a suitable distance beyond the level of the lowest working surface.

⚠

The rope grab and vertical lifeline system shall not be used when the user is positioned on an unstable surface, fine grain material, or particulate solids such as sand or coal. Misuse can result in serious injury or death.

2.0 CAPACITACIÓN

Es responsabilidad del comprador del subsistema sujetador de cuerda asegurarse de que los usuarios del producto se familiaricen con estas instrucciones para el usuario y de que reciban capacitación por parte de una persona competente. La capacitación deberá llevarse a cabo sin exponer indebidamente a peligros a la persona que se esté capacitando. La efectividad de la capacitación deberá evaluarse periódicamente (al menos anualmente) y deberá determinarse la necesidad de proporcionar más capacitación o de volver a capacitarse. MSA ofrece programas de capacitación. Comuníquese con MSA para obtener información sobre capacitación.

3.0 DESCRIPCIÓN

El sistema sujetador de cuerda se ha diseñado como medio de detención de caídas entre un trabajador que use un arnés de seguridad de cuerpo entero compatible y un punto de anclaje para detención de caídas adecuado. Se utiliza para detener la caída de un usuario desde una altura de trabajo y sostenerlo hasta que se pueda llevar a cabo el rescate. Consta de un conjunto sujetador de cuerda y un cabo salvavidas vertical.

4.0 SELECCIÓN Y APLICACIONES

4.1 PROPÓSITO DEL SUJETADOR DE CUERDA

El subsistema sujetador de cuerda es un componente de un sistema personal para detención de caídas. Los componentes del subsistema sujetador de cuerda son una cuerda amortiguadora con un amortiguador de energía (impacto) integrado, un (sujetador de cuerda) detenedor de caídas y un cabo salvavidas. Los demás componentes que se requieren para completar los sistemas son solamente los arneses de cuerpo entero MSA y un anclaje y conector de anclaje adecuados, según lo determine una persona competente. La longitud del cabo salvavidas se debe extender: 1) desde el anclaje hasta el suelo o 2) desde el anclaje hasta una distancia adecuada más allá del nivel de la superficie de trabajo más baja.

⚠ **ADVERTENCIA**

El sistema sujetador de cuerda y cabo salvavidas vertical no se debe usar cuando el usuario se encuentre sobre una superficie inestable, sobre material de grano fino o sobre sólidos particulados como arena o carbón. El uso indebido puede ocasionar lesiones graves o la muerte.

2.0 FORMATION

L'acheteur du sous-système de coulisseau de sécurité doit s'assurer que les utilisateurs du produit sont familiarisés avec ces instructions d'utilisation et formés par une personne compétente. La formation doit être menée sans exposer les apprentis à des dangers excessifs. L'efficacité de la formation doit être réévaluée périodiquement (au moins une fois par année) afin de déterminer si une formation supplémentaire ou un recyclage s'avère nécessaire. MSA offre des programmes de formation. Veuillez contacter MSA pour obtenir plus de détails sur les programmes de formation.

3.0 DESCRIPTION

Le système de coulisseau de sécurité est conçu pour raccorder un ouvrier portant un baudrier complet compatible et un dispositif antichute approprié. Il est utilisé pour empêcher l'utilisateur de tomber jusqu'au sol et le suspendre jusqu'à ce qu'un sauvetage puisse être effectué. Il est composé du coulisseau de sécurité et d'une longe verticale.

4.0 SÉLECTION ET APPLICATIONS

4.1 FONCTION DU COULISSEAU DE SÉCURITÉ

Le sous-système de coulisseau de sécurité fait partie d'un dispositif antichute personnel. Ses composants sont : un cordon muni d'un amortisseur intégré qui absorbe l'énergie (des forces d'arrêt de chute), un dispositif antichute (coulisseau de sécurité) et une longe. Les autres composants requis pour obtenir un système complet sont : un baudrier complet MSA, un ancrage et un raccord d'ancrage adéquats, tel que déterminé par une personne compétente. La longueur de la longe doit être, soit : 1) de l'ancrage jusqu'au sol, ou, 2) de l'ancrage jusqu'à une distance acceptable au-delà du niveau de la surface de travail la plus basse.

⚠ **AVERTISSEMENT**

Le système de coulisseau de sécurité et de longe verticale ne doit pas être utilisé lorsque l'utilisateur se trouve sur une surface instable, de la matière à grains fins ou des particules solides comme du sable ou du charbon. Une mauvaise utilisation peut causer des blessures graves ou mortelles.

© 2012, MSA

4.1.1 CAPACITY

See instruction labels on the product for capacity of that system. All systems are designed for a single person, with only one person on the lifeline at any time.

4.2 PHYSICAL LIMITATIONS

Persons with muscular, skeletal, or other physical disorders should consult a physician before using. Pregnant women and minors must never use the Rope Grab subsystem. Increasing age and lowered physical fitness may reduce a person's ability to withstand shock loads during fall arrest or prolonged suspension. Consult a physician if there is any question about physical ability to safely use this product to arrest a fall or suspend.

4.3 ENVIRONMENT

Chemical hazards, heat and corrosion may cause damage. More frequent inspections are required. Do not use in environments with temperatures greater than 185° F (85° C). Use caution when working near electrical hazards, moving machinery, sharp edges and abrasive surfaces.

5.0 SYSTEMS REQUIREMENTS

5.1 COMPATIBILITY OF SYSTEM PARTS

5.1.1 COMPATIBILITY OF COMPONENTS AND SUBSYSTEMS

The Rope Grab subassembly is designed to be used with other MSA-approved products. Use of the Rope Grab subassembly with products made by others that are not approved in writing by MSA may adversely affect the functional capability between system components and reliability of the complete system. Connecting subassemblies must be suitable for use in the application (e.g. fall arrest, climbing protection, restraint, rescue or evacuation). Contact MSA with any questions regarding compatibility of equipment used with the Rope Grab subassembly.

4.1.1 CAPACIDAD

Consulte en las etiquetas de instrucciones del producto la capacidad para ese sistema. Todos los sistemas están diseñados para una sola persona, con sólo una persona en el cabo salvavidas en todo momento.

4.2 LIMITACIONES FÍSICAS

Las personas que padezcan de trastornos musculares, óseos u otros trastornos físicos deberán consultar a un médico antes de usar este producto. Las mujeres embarazadas y los menores de edad no deben utilizar nunca el subsistema sujetador de cuerda. La edad avanzada y la condición física deficiente pueden disminuir la capacidad de una persona para soportar las cargas de choque que se ejercen durante la detención de una caída o por una suspensión prolongada. Consulte a su médico si tiene alguna pregunta acerca de su capacidad física para utilizar con seguridad este producto para detener una caída o quedar suspendido.

4.3 AMBIENTE

Los productos químicos nocivos, el calor y la corrosión pueden dañar el sujetador de cuerda. Se requieren inspecciones más frecuentes. No lo utilice en ambientes con temperaturas mayores a los 85 ºC (185 ºF). Tenga cuidado al trabajar cerca de condiciones eléctricas peligrosas, maquinaria en movimiento bordes cortantes y superficies abrasivas.

5.0 REQUISITOS DEL SISTEMA

5.1 COMPATIBILIDAD DE LAS PIEZAS DEL SISTEMA

5.1.1 COMPATIBILIDAD DE LOS COMPONENTES Y SUBSISTEMAS

El subensamble sujetador de cuerda está diseñado para usarlo con otros productos aprobados por MSA. El uso del subensamble sujetador de cuerda con productos de otros fabricantes que no estén aprobados por escrito por MSA puede afectar negativamente la capacidad funcional entre los componentes del sistema y la confiabilidad de todo el sistema. La conexión de los sub-ensambles debe ser la adecuada para la aplicación en cuestión (p. ej., detención de caídas, protección en ascensos, restricción, rescate o evacuación). Comuníquese con MSA si tiene alguna pregunta acerca de la compatibilidad del equipo utilizado con el subensamble sujetador de cuerda.

4.1.1 CAPACITÉ

Consulter les étiquettes d'instructions sur le produit pour connaître la capacité de chaque système. Tous les systèmes sont conçus pour une seule personne, avec uniquement une personne accrochée à la longe en tout temps.

4.2 LIMITES PHYSIQUES

Les personnes présentant des problèmes musculaires, osseux ou d'autres problèmes physiques doivent consulter un médecin avant d'utiliser ce dispositif. Les femmes enceintes et les mineurs ne doivent jamais utiliser le sous-système de coulisseau de sécurité. L'âge avancé et une mauvaise forme physique peuvent réduire la capacité d'une personne à résister aux charges de choc lors de l'arrêt de la chute ou d'une suspension prolongée. Consulter un médecin en cas de doute sur la capacité physique à utiliser ce produit en toute sécurité pour arrêter les chutes ou rester suspendu.

4.3 ENVIRONNEMENT

Les produits chimiques, la chaleur et la corrosion peuvent endommager le dispositif. Des inspections plus fréquentes sont nécessaires dans des environnements où de telles conditions existent. Ne pas utiliser le dispositif lorsque la température ambiante dépasse 85 °C (185 °F). Faire preuve de prudence en travaillant près de sources d'électricité, d'équipements mobiles, de bords acérés et de surfaces abrasives..

5.0 EXIGENCES DU DISPOSITIF

5.1 COMPATIBILITÉ DES ÉLÉMENTS DU DISPOSITIF

5.1.1 COMPATIBILITÉ DES COMPOSANTS ET SOUS-SYSTÈMES

Le sous-système de coulisseau de sécurité est conçu pour être utilisé avec d'autres produits MSA approuvés. L'utilisation du sous-système de coulisseau de sécurité avec des produits fabriqués par d'autres entreprises et qui ne sont pas approuvés par écrit par MSA peut nuire à la capacité fonctionnelle des parties du dispositif et compromettre la fiabilité de l'ensemble du dispositif. Les sous-systèmes de raccordement doivent être appropriés pour l'application en question (par exemple, l'arrêt de la chute, la protection de l'ascension, la contrainte, le sauvetage ou l'évacuation). Veuillez contacter MSA si vous avez des questions sur la compatibilité de l'équipement utilisé avec le sous-système de coulisseau de sécurité.

© 2012, MSA

5.1.2 MAKING PROPER CONNECTIONS

When using a carabiner to connect to an anchorage, or when coupling components of the system together, be certain accidental disengagement ("rollout") cannot occur. Rollout is possible when interference between a connector and the mating connector causes the gate or keeper to accidentally open and release. Rollout occurs when the connector is snapped to an undersized ring such as an eyebolt or non-compatibly shaped anchorage connector. Only self-closing, self-locking snaphooks and carabiners should be used to reduce the possibility of rollout when making connections. Do not use connectors that will not completely close over the attachment object. Do not make knots in a lanyard. Do not make knots in a lifeline between the rope grab and the anchorage. Do not hook the lanyard back onto itself. Snaphooks and carabiners must not connect to each other. Always follow the manufacturer's instructions supplied with each system component.

5.1.3 ANCHORAGES AND ANCHORAGE CONNECTORS

Anchorages for personal fall arrest systems must have a strength capable of supporting a static load, applied in directions permitted by the system, of at least: (a) 3,600 lbf (16 kN) when certification exists, or (b) 5,000 lbf (22.2 kN) in the absence of certification. See ANSI Z359.1 for definition of certification. See ANSI Z359.1, section 7.2.3. This requirement is consistent with OSHA requirements under 20 CFR 1910, Subpart F, Section 1910.66, Appendix C. In addition, it is recommended that the user of personal fall arrest systems refer to ANSI Z359.1, Section 7, for important considerations in equipment selection.

5.1.4 COMPATIBLE ROPE GRAB AND VERTICAL LIFELINE CONNECTIONS

⚠

Use only the following rope (vertical lifeline) and rope grab (fall arrester) connections. Misuse can result in serious injury or death.

5.1.2 CÓMO HACER LAS CONEXIONES ADECUADAS

Al usar un mosquetón para conectarse a un anclaje o al acoplar componentes del sistema entre sí, asegúrese que no pueda ocurrir un desenganche accidental (que se desenrolle). Es posible que la cuerda se desenrolle cuando la interferencia entre un conector y el conector de acoplamiento hace que accidentalmente la puerta o pieza de retención se abra y se libere. La cuerda se desenrolla cuando el conector se engancha a un anillo de menor tamaño, tal como a un cáncamo o a un conector de anclaje de forma incompatible. Solamente deberán usarse ganchos de seguridad y mosquetones de cierre y bloqueo automáticos para reducir la posibilidad de que la cuerda se desenrolle al hacer las conexiones. No use conectores que no cierren completamente sobre el objeto de sujeción. No haga nudos en la cuerda amortiguadora. No haga nudos en un cabo salvavidas entre el sujetador de cuerda y el anclaje. No enganche la cuerda amortiguadora en sí misma. Los ganchos de seguridad y los mosquetones no se deben conectar entre sí. Siempre siga las instrucciones del fabricante proporcionadas con cada componente del sistema.

5.1.3 ANCLAJES Y CONECTORES DEL ANCLAJE

Los anclajes de los sistemas personales para detención de caídas deben tener una resistencia capaz de soportar una carga estática aplicada en las direcciones permitidas por el sistema de al menos: (a) 16 kN (3,600 libras de fuerza) cuando exista certificación, o bien (b) 22.2 kN (5,000 libras de fuerza) sin ella. Consulte en la norma ANSI Z359.1 la definición de certificación. Consulte la norma ANSI Z359.1, sección 7.2.3. Este requisito es acorde con los requisitos establecidos por OSHA en la norma 20 CFR 1910, subparte F, sección 1910.66, apéndice C. Adicionalmente, se recomienda que el usuario de sistemas personales para detención de caídas consulte la norma ANSI Z359.1, sección 7 para ver las consideraciones importantes al seleccionar el equipo.

5.1.4 CONEXIONES COMPATIBLES ENTRE SUJETADORES DE CUERDA Y CABOS SALVAVIDAS VERTICALES

⚠ **ADVERTENCIA**

Use solamente las siguientes conexiones entre cuerdas (cabos salvavidas) y sujetadores de cuerdas (detenedor de caídas). El uso indebido puede ocasionar lesiones graves o la muerte

5.1.2 RACCORDEMENTS APPROPRIÉS

Lors de l'utilisation d'un crochet à ressorts pour fixer à un ancrage ou lors de l'assemblage des composants d'accouplement de plusieurs dispositifs, s'assurer qu'aucun décrochage accidentel ne puisse se produire. Un décrochage pourrait survenir s'il y a une obstruction entre le connecteur et le raccord correspondant, provoquant ainsi l'ouverture accidentelle du taquet ou de la gâche et son déclenchement. Les décrochages se produisent lorsque le connecteur est accroché à un anneau trop petit, comme un boulon à œil, ou un connecteur d'ancrage ayant une forme non compatible. Seuls les crochets à ressorts à fermeture automatique et les mousquetons doivent être utilisés afin réduire au minimum la possibilité de décrochage lors des raccordements. Ne pas utiliser de connecteurs qui ne se referment pas complètement sur le point d'ancrage. Ne jamais faire de nœuds sur un cordon. Ne pas faire de nœuds sur la longe entre le coulisseau de sécurité et l'ancrage. Ne pas accrocher le cordon sur lui-même. Les crochets à ressorts et les mousquetons ne doivent pas être raccordés entre eux. Toujours observer les directives du fabricant, fournies avec chaque composant du système.

5.1.3 ANCRAGES ET RACCORDS D'ANCRAGE

Les ancrages des dispositifs antichute personnels doivent être suffisamment résistants pour soutenir une charge statique, appliquée dans les directions permises par le dispositif, d'au moins : (a) 16 kN (3600 lbf) lorsque la certification existe ou (b) 22,2 kN (5000 lbf) en absence de certification. Voir la norme ANSI Z359.1 pour la définition de certification. Voir la norme ANSI Z359.1, section 7.2.3. Cette exigence est conforme avec les exigences OSHA de la norme 20 CFR 1910, sous-partie F, section 1910.66, annexe C. Par ailleurs, l'utilisateur d'un système personnel antichute est invité à se référer à la norme ANSI Z359.1, section 7 qui fournit des renseignements importants sur la sélection de l'équipement.

5.1.4 COMPATIBILITÉ DU COULISSEAU DE SÉCURITÉ ET RACCORDS DE LA LONGE VERTICALE

⚠ **AVERTISSEMENT**

Utiliser uniquement les raccords de longe (longe verticale) et de coulisseau de sécurité (dispositif antichute) suivants. Une mauvaise utilisation peut causer des blessures graves ou mortelles.

© 2012, MSA

	Rope Grab Part Number				
Rope Part Number	10049023	R623238	10054077	SVLGT537R	10113287
R512539	Compatible*	Compatible	- - - - -	- - - - -	- - - - -
R512544	Compatible*	Compatible	- - - - -	Compatible	- - - - -
SRP9200	- - - - -	- - - - -	Compatible*	Compatible	Compatible*
SRP9300	- - - - -	- - - - -	- - - - -	Compatible	- - - - -
SRP801107OR	Compatible	- - - - -	- - - - -	- - - - -	- - - - -
SRP7068	Compatible	- - - - -	- - - - -	- - - - -	- - - - -
SRP7082	- - - - -	- - - - -	- - - - -	Compatible	- - - - -
SRP120580	Compatible*	Compatible	- - - - -	- - - - -	- - - - -

Both the rope grab and vertical lifeline must be labelled as CSA compliant for the entire system to meet CSA certification.

* These combinations meet CSA requirements.

6.0 PLANNING THE USE OF SYSTEMS

6.1 RESCUE AND EVACUATION

The user must have a rescue plan and the means at hand to implement it. The plan must take into account the equipment and special training necessary to effect prompt rescue under all foreseeable conditions. If the rescue will be from a confined space, the provisions of OSHA regulation 1910.146 and ANSI Z117.1 must be taken into account.

	Número de pieza del sujetador de cuerda				
Número de pieza de la cuerda	10049023	R623238	10054077	SVLGT537R	10113287
R512539	Compatible*	Compatible	- - - - -	- - - - -	- - - - -
R512544	Compatible*	Compatible	- - - - -	Compatible	- - - - -
SRP9200	- - - - -	- - - - -	Compatible*	Compatible	Compatible*
SPR9300	- - - - -	- - - - -	- - - - -	Compatible	- - - - -
SRP801107OR	Compatible	- - - - -	- - - - -	- - - - -	- - - - -
SRP7068	Compatible	- - - - -	- - - - -	- - - - -	- - - - -
SRP7082	- - - - -	- - - - -	- - - - -	Compatible	- - - - -
SRP120580	Compatible*	Compatible	- - - - -	- - - - -	- - - - -

Para que todo el sistema pueda cumplir los requisitos de CSA, tanto el sujetador de cuerda como el cabo salvavidas vertical deben indicar en la etiqueta que cumplen los requisitos de CSA.

* Estas combinaciones cumplen los requisitos de CSA.

6.0 PLANEAMIENTO DEL USO DE SISTEMAS

6.1 RESCATE Y EVACUACIÓN

El usuario debe tener un plan de rescate y los medios a mano para implementarlo. En el plan deberá considerarse el equipo y la capacitación especial necesarios para efectuar un rápido rescate en todas las condiciones previsibles. Si el rescate debe hacerse desde un espacio cerrado, deberán tomarse en cuenta las disposiciones del reglamento 1910.146 de OSHA y la norma ANSI Z117.1.

	Numéro de pièce du coulisseau de sécurité				
Numéro de pièce de la longe	10049023	R623238	10054077	SVLGT537R	10113287
R512539	Compatible*	Compatible	- - - - -	- - - - -	- - - - -
R512544	Compatible*	Compatible	- - - - -	Compatible	- - - - -
SRP9200	- - - - -	- - - - -	Compatible*	Compatible	Compatible*
SRP9300	- - - - -	- - - - -	- - - - -	Compatible	- - - - -
SRP801107OR	Compatible	- - - - -	- - - - -	- - - - -	- - - - -
SRP7068	Compatible	- - - - -	- - - - -	- - - - -	- - - - -
SRP7082	- - - - -	- - - - -	- - - - -	Compatible	- - - - -
SRP120580	Compatible*	Compatible	- - - - -	- - - - -	- - - - -

Le coulisseau de sécurité et la longe verticale doivent tous deux être certifiés CSA pour que le système complet soit conforme aux exigences CSA.

* Ces combinaisons sont conformes aux exigences CSA.

6.0 PLANIFICATION DE L'UTILISATION DES DISPOSITIFS

6.1 SAUVETAGE ET ÉVACUATION

L'utilisateur doit avoir un plan de secours et les moyens immédiats pour le mettre en œuvre. Ce plan doit prendre en considération l'équipement et la formation nécessaires pour effectuer rapidement le sauvetage dans toutes les conditions prévisibles. Si le sauvetage doit être effectué dans un espace restreint, les dispositions des normes OSHA 1910.146 et ANSI Z117.1 doivent être prises en considération.

© 2012, MSA

6.2 PENDULUM (SWING) FALLS

Swing falls can occur when the system is not anchored directly above the user. The force of striking an object in a pendular motion can cause serious injury or death. Always minimize swing falls by working as directly below the anchorage point as possible.

7.0 CARE, MAINTENTANCE AND STORAGE

7.1 CLEANING INSTRUCTIONS

Clean the components with a solution of water and mild laundry detergent. Do not immerse the components in water. Dry hardware with a clean cloth and hang to air dry. Do not speed dry with heat. Excessive accumulation of dirt, paint or other foreign matter may prevent proper function of the components, and, in severe cases can weaken them. Questions concerning component conditions and cleaning should be directed to MSA.

7.2 MAINTENANCE AND SERVICE

Equipment which is damaged or in need of maintenance must be tagged as “UNUSABLE” and removed from service. Corrective maintenance (other than cleaning) and repair, such as replacement of elements, must be performed by the MSA factory. Do not attempt field repairs.

The moving parts of snaphooks and carabiners may require periodic lubrication. Use a lightweight low viscosity penetrant oil that has good resistance to temperature extremes, moisture, and corrosion. Do not over-lubricate. Wipe off excess oil with a clean, dry cloth. Follow the lubricant manufacturer’s instructions.

7.3 STORAGE

Store the rope grab subsystem in a cool, dry and clean place out of direct sunlight. Avoid areas where heat, moisture, light, oil, and chemicals (or their vapors) or other degrading elements may be present. Equipment which is damaged or in need of maintenance should not be stored in the same area as usable equipment. Heavily soiled, wet, or otherwise contaminated equipment should be properly maintained (e.g. dried and cleaned) prior to storage. Prior to using equipment which has been stored for long periods of time, a Formal Inspection should be performed by a competent person.

6.2 CAÍDAS TIPO PÉNDULO

Las caídas tipo péndulo pueden suceder cuando el sistema no está anclado directamente encima del usuario. La fuerza ocasionada al golpear un objeto en movimiento pendular puede causar lesiones graves o la muerte. Reduzca siempre al mínimo las caídas tipo péndulo trabajando lo más directamente posible debajo del punto de anclaje.

7.0 CUIDADO, MANTENIMIENTO Y ALMACENAMIENTO

7.1 INSTRUCCIONES DE LIMPIEZA

Limpie los componentes con una solución de agua y un detergente suave para ropa. No sumerja los componentes en agua. Seque los herrajes con un trapo limpio y cuélguelos para que se sequen al aire libre. No trate de acelerar el secado usando calor. La acumulación excesiva de mugre, pintura u otras impurezas puede impedir el funcionamiento adecuado de los componentes y, en casos extremos, puede debilitarlos. Las preguntas acerca de las condiciones del componente y de su limpieza se deben dirigir a MSA.

7.2 MANTENIMIENTO Y SERVICIO

El equipo que esté dañado o que necesite mantenimiento se debe etiquetar con la palabra “INUTILIZABLE” y se debe retirar de servicio. MSA debe realizar el mantenimiento correctivo (que no sea limpieza) y las reparaciones, tales como el reemplazo de elementos. No intente realizar reparaciones en el campo.

Las piezas móviles de los ganchos de seguridad y mosquetones pueden requerir lubricación periódica. Use un aceite penetrante ligero de baja viscosidad que tenga una buena resistencia a las temperaturas extremas, a la humedad y a la corrosión. No las lubrique demasiado. Limpie el aceite excesivo con un paño limpio y seco. Siga las instrucciones del fabricante del lubricante.

7.3 ALMACENAMIENTO

Guarde el subsistema del sujetador de cuerda en un sitio fresco, seco y limpio donde no llegue la luz solar en forma directa. Evite las áreas donde haya calor, humedad, luz, aceite y productos químicos (o sus vapores) u otros elementos nocivos. El equipo que esté dañado o que requiera mantenimiento no deberá guardarse en la misma área que el equipo en perfectas condiciones de uso. El equipo excesivamente sucio, mojado o contaminado de alguna otra manera deberá recibir el mantenimiento apropiado (por ejemplo, limpiarlo y secarlo) antes de guardarlo. Antes de usar un equipo que hubiera estado guardado durante un tiempo prolongado, deberá efectuarse una inspección formal por parte de una persona competente.

6.2 CHUTES EN MOUVEMENT PENDULAIRE

Les chutes en mouvement pendulaire peuvent survenir lorsque le système n’est pas ancré directement au-dessus de l’utilisateur. La force d’impact exercée sur un objet effectuant un mouvement pendulaire peut entraîner de graves blessures ou la mort. Toujours minimiser les chutes en mouvement pendulaire en travaillant autant que possible directement sous le point d’ancrage.

7.0 SOIN, ENTRETIEN ET ENTREPOSAGE

7.1 INSTRUCTIONS DE NETTOYAGE

Nettoyer les composants avec une solution d’eau et de détergent doux. Ne jamais immerger les composants dans l’eau. Essuyer les ferrures avec un chiffon propre et suspendre pour sécher. Ne pas tenter d’accélérer le processus de séchage avec de la chaleur. L’accumulation excessive de saleté, de peinture ou d’autres corps étrangers peut nuire au bon fonctionnement des composants et même, dans certains cas extrêmes, les affaiblir. Les questions concernant l’état des composants doivent être adressées à MSA.

7.2 ENTRETIEN ET RÉPARATION

L’équipement endommagé ou qui nécessite un entretien doit être marqué « INUTILISABLE » et être retiré du service. L’entretien correctif (autre que le nettoyage) et la réparation, comme le remplacement de pièces, doit être effectué à l’usine MSA. Ne pas tenter d’effectuer les réparations sur place.

Les pièces mobiles des crochets à ressorts et des mousquetons peuvent exiger une lubrification périodique. Utiliser une huile légère à faible viscosité qui résiste bien aux températures extrêmes, à l’humidité et à la corrosion. Éviter de trop lubrifier. Essuyer l’excès d’huile avec un chiffon propre et sec. Suivre les instructions du fabricant du lubrifiant.

7.3 ENTREPOSAGE

Entreposer le sous-système de coulisseau de sécurité dans un endroit frais, sec et propre, à l’abri de la lumière directe du soleil. Éviter les endroits où la chaleur, l’humidité, la lumière, de l’huile, des produits chimiques (ou leurs vapeurs) ou d’autres éléments corrosifs risquent d’être présents. L’équipement endommagé ou qui nécessite un entretien ne doit pas être entreposé au même endroit que l’équipement en bon état. L’équipement très sale, humide ou très contaminé doit être correctement entretenu (c.-à-d. nettoyé et séché) avant d’être entreposé. Avant d’utiliser de l’équipement qui a été entreposé pendant de longues périodes, une inspection formelle doit être effectuée par une personne compétente.

 © 2012, MSA

MSA

Rope Grab / Cuerda amortiguadora / Corde d'amarrage

Model/Modelo/Modèle

Material/Material/Matière

Rope Grab Assembly
Cuerda amortiguadora asamblea/Corde d'amarrage assemblée

Serial Number
Número de Serie
Numéro de Série

Date Made
Fecha de Fabricacion
Date de Fabrication

Rope Size/Type
Tamaño/tipo de cuerda
Taille/Type de longe

Expiration Date
Fecha De Vencimiento
Date d'échéance
N/A

Capacity
Capacidad
Capacité

Meets Standards
Cumple con los Estándares
Satisfait aux normes

Max. Elongation
Alargamiento máx.
Allongement max.

Max. Free Fall Distance
Distancia De la Caída libre máx.
Distance de chute libre max.

Max. Arresting Force
Fuerza de detención máx.
Force d'arrêt de chute max.

Length/Longitud/Longueur

Class/Clase/Classe

⚠ WARNING /ADVERTENCIA /AVERTISSEMENT

Follow all Rope Grab and lifeline instructions. Use ONLY with compatible lifeline. DO NOT expose rope to sharp edges or abrasive surfaces. Remove from service if subjected to fall arrest. Inspect periodically and yearly. Misuse can result in serious injury or death.

Siga todas las instrucciones para los sujetadores de cuerda y cabos salvavidas. Uselo SOLAMENTE con un cabo salvavidas compatible. NO exponga la cuerda a bordes afilados o superficies abrasivas. Retírelo de uso si ha sido sometido a la detención de una caída. Inspecciónelo periódicamente y anualmente. El uso indebido puede resultar en lesiones graves o incluso la muerte.

Suivre toutes les instructions du coulisseau de sécurité et de la longe de sécurité. Utiliser UNIQUEMENT avec une longe de sécurité compatible. NE PAS laisse la corde entrer en contact avec des arêtes saillantes ou des surfaces abrasives. Retirer du service si le produit a été soumis à des forces d'arrêt de chute. Inspecter le produit régulièrement et au moins une fois l'an. Une mauvaise utilisation peut causer des blessures graves ou mortelles.

DO NOT REMOVE THIS LABEL
NO QUITE ESTA ETIQUETA
NE PAS RETIRER CET ÉTIQUETTE

MSA Corporate Headquarters
P.O. Box 426 • Pittsburgh, PA 15230
Ph: 1-800-672-2222 • Fax: 1-800-967-0398

804 Rev 3 10081096

⚠ WARNING /ADVERTENCIA /AVERTISSEMENT

Read and heed all instructions in user manual supplied with product. Remove from service if subjected to fall arrest. Avoid sharp edges and abrasive surfaces. Make only compatible connections. Failure to follow warnings and instructions can result in serious injury or death.

Lea y siga todas las instrucciones del manual del usuario que acompaña el producto. Retire de uso si ha sido sometido a la detención de una caída. Solamente haga conexiones compatibles. El no seguir las advertencias e instrucciones puede producir lesiones graves o la muerte.

Lire et tenir compte de toutes les instructions de manuel de l'utilisateur fourni avec ce produit. Retirer du service si le produit a été soumis à des forces d'arrêt de chute. N'effectuer que des raccords avec des pièces compatibles. Tout manquement aux avertissements et aux instructions pourrait entraîner des blessures graves ou même la mort.

Expiration Date
Fecha De Vencimiento
Date d'échéance
N/A

MSA Corporate Headquarters
P.O. Box 426 • Pittsburgh, PA 15230
Ph: 1-800-672-2222 • Fax: 1-800-967-0398

INSPECTION GRID

YR	J	F	M	A	M	J	J	A	S	O	N	D
1ST												
2ND												
3RD												
4TH												
5TH												

PUNCH GRID ON MONTH OF FIRST USE

905 Rev 3 10083663

---

807 REV 4
10081113

MSA

Rope Lifeline/Cuerda salvavidas/Longe

Model/Modelo/Modèle

Material/Material/Matière

Serial Number/Número de Serie/Numéro de Série

Date Made
Fecha de Fabricacion
Date de Fabrication

Length/Longitud/Longueur

Capacity
Capacidad
Capacité
See Fall Arrester

Expiration Date
Fecha De Vencimiento
Date d'échéance
N/A

Min. Tensile Strength
Fuerza mínima de tensión
Résistance minimale à la traction

Meets Standards
Cuple con los Estándamres
Satisfait aux normes

Dynamic Stretch
Estiramiento dinámico
Extension dynamique

Rope Size/Type
Tamaño/tipo de cuerda
Taille/Type de longe

Rope Part Number
Cuerda Número de Parte
Corde Nombre

MSA
The Safety Company

Rope Grab
Cuerda amortiguadora
Corde d'amarrage

Model/Modelo/Modèle

Rope Grab Assembly
Cuerda amortiguadora asamblea
Corde d'amarrage assemblée

Serial Number
Número de Serie
Numéro de Série

Date Made
Fecha de Fabricacion
Date de Fabrication

Rope Size/Type
Tamaño/tipo de cuerda
Taille/Type de longe

Expiration Date
Fecha De Vencimiento
Date d'échéance
N/A

Capacity
Capacidad
Capacité
310 lbs (140 kg)
(includes person + clothes + tools)

Meets Standards
Cumple con los Estándares
Satisfait aux normes

Length
Longitud
Longueur

DO NOT REMOVE THIS LABEL
NO QUITE ESTA ETIQUETA
NE PAS RETIRER CET ÉTIQUETTE

905 Rev 2 10092692

---

905 Rev 3
10081260

⚠ WARNING /ADVERTENCIA /AVERTISSEMENT

Read and heed all instructions in user manual supplied with rope grab. Remove from service if subject to fall arrest. Avoid sharp edges and abrasive surfaces. Make only compatible connections. Inspect once per year and before use. Failure to follow warnings and instructions can result in serious injury or death.

Lea y siga todas las instrucciones del manual del usuario que acompaña al sujetador de cuerda. Retire de servicio si a sido sujeto a las fuerzas que actúan durante le detención de abrasivas. Solamente haga conexiones compatibles. Inspecciónelo una vez al año y antes del uso. El no seguir las advertencias e instrucciones puede producir lesiones graves o la muerte.

Lire et tenir compte de toutes les instructions du manuel de l'utilisateur fourni avec coulisseau de sécurité. Retirer du service si soumis à un arrêt de chute. Éviter tout contact avec des rebords acérés et des surfaces abrasives. N'effectuer que des raccords avec des pièces compatibles. Inspecter une fois par an et avant chaque utilisation. Tout manquement aux avertissements et aux instructions pourrait entraîner des blessures graves ou même la mort.

DO NOT REMOVE THIS LABEL
NO QUITE ESTA ETIQUETA
NE PAS RETIRER CET ÉTIQUETTE

MSA Corporate Headquarters
P.O. Box 426 • Pittsburgh, PA 15230
Ph: 1-800-672-2222 • Fax: 1-800-967-0398

INSPECTION GRID

YR	J	F	M	A	M	J	J	A	S	O	N	D
1st												
2nd												
3rd												
4th												
5th												

PUNCH GRID ON MONTH OF FIRST USE

© 2012, MSA

8.0 MARKINGS AND LABELS

These labels must be present, legible and securely attached to the Rope Grab components. The Formal Inspection Grid must be punched with a date (month/year) within the last six months. If not, remove the Rope Grab components from use and mark it as “UNUSABLE” until a Formal Inspection is performed.

9.0 USAGE

9.1 ROPE GRAB INSPECTION BEFORE EACH USE

Inspect the Rope Grab subsystem to verify that it is in serviceable condition. Examine every inch of the Rope Grab working rope line for severe wear, frays or broken strands, cuts, or other damage. Inspect the shock absorbing lanyard to verify it is in serviceable condition. Examine every inch of the webbing for severe wear, cuts, burns, frayed edges, abrasion, discoloration, or other damage. Examine stitching for any pulled, loose or torn stitches. Inspect the hardware to verify they are functional and free from cracks, breaks, missing or loose parts. Examine the Rope Grab device for missing, broken, altered or damaged parts. Do not use the Rope Grab if the inspection of any component reveals an unsafe condition. Additionally, the Rope Grab subsystem must be inspected by a competent person other than the user at intervals of no more than six months.

If the Rope Grab or lifeline has been subjected to fall arrest forces, it must be immediately removed from use and destroyed.

9.2 MAKING CONNECTIONS

9.2.1 ANCORAGE CONNECTION

Attach the carabiner on the lifeline to the overhead anchorage connector. The other end of the lifeline must hang to the ground or some distance below the next working level. Heavy padding must be used to protect the lifeline from sharp edges.

8.0 ETIQUETAS DE ADVERTENCIA Y OTRAS ETIQUETAS

Estas etiquetas deben ser legibles y estar firmemente adosadas a los componentes del sujetador de cuerda. La cartilla de inspección formal deberá estar perforada con una fecha (mes/año) dentro de los últimos 6 meses. Si no es así, retire de servicio los componentes del sujetador de cuerda e identifíquelos con la palabra “INUTILIZABLE” hasta que se lleve a cabo una inspección formal.

9.0 USO

9.1 INSPECCIÓN DEL SUJETADOR DE CUERDA ANTES DE CADA USO

Inspeccione el subsistema sujetador de cuerda para verificar que esté en condiciones de uso. Examine la línea del sujetador de cuerda, centímetro por centímetro, en busca de señales de desgaste excesivo, hilos deshilachados o rotos, cortes u otros daños. Inspeccione la cuerda amortiguadora de impactos para verificar que esté en condiciones de uso. Examine la cincha, centímetro a centímetro, en busca de señales de desgaste excesivo, cortes, quemaduras, bordes deshilachados, abrasión, decoloración u otros daños. Examine las puntadas para verificar que no estén desgarradas, flojas ni rotas. Inspeccione cada gancho de seguridad para verificar que funcione y que no esté agrietado, roto o le falten piezas o tenga piezas flojas. Examine el dispositivo sujetador de cuerda para verificar que no tenga piezas faltantes, rotas, alteradas o dañadas. No use el sujetador de cuerda si la inspección de cualquiera de sus componentes revelara una condición insegura. Además, el subsistema del sujetador de cuerda debe ser inspeccionado por una persona competente que no sea el usuario, a intervalos no superiores a los seis meses.

ADVERTENCIA

Si el sujetador de cuerda ha sido sometido a las fuerzas que actúan durante la detención de una caída, se debe retirar de servicio inmediatamente y destruir.

9.2 CÓMO HACER LAS CONEXIONES

9.2.1 CONEXIÓN DEL ANCLAJE

Conecte el mosquetón del cabo salvavidas al conector de anclaje superior. El otro extremo del cabo salvavidas debe colgar hacia el suelo o a alguna distancia por debajo del siguiente nivel de trabajo. Se debe usar acolchado grueso para proteger el cabo salvavidas de los bordes cortantes.

8.0 MARQUAGES ET ÉTIQUETTES

Les étiquettes doivent être présentes, lisibles et solidement fixées aux composants du coulisseau de sécurité. La grille d’inspection formelle doit être poinçonnée et indiquer une date (mois/année) au cours des six derniers mois. Si ce n’est pas le cas, retirer les composants du coulisseau de sécurité du service et les identifier comme « INUTILISABLE » jusqu’à l’inspection formelle.

9.0 UTILISATION

9.1 INSPECTION DU COULISSEAU DE SÉCURITÉ AVANT CHAQUE UTILISATION

S’assurer que le sous-système de coulisseau de sécurité est en excellent état avant de l’utiliser. Examiner chaque centimètre de longe du coulisseau de sécurité pour y déceler une usure importante, des effilochures, des torons brisés, des coupures ou d’autres signes de dommage. Inspecter le cordon amortisseur afin de s’assurer qu’il est en bon état. Examiner chaque centimètre du harnais pour y déceler une usure importante, des coupures, des brûlures, des rebords effilochés, de l’abrasion, une décoloration ou d’autres dommages. Examiner les coutures pour y déceler les mailles étirées, lâches ou défaites. Inspecter toutes les ferrures pour vérifier qu’elles sont fonctionnelles et s’assurer qu’elles ne présentent pas de fissures, de cassures ou de parties manquantes ou lâches. Examiner le coulisseau de sécurité pour détecter toutes pièces manquantes, brisées, altérées ou endommagées. Ne pas utiliser le coulisseau de sécurité si l’inspection révèle une condition dangereuse. De plus, le sous-système de coulisseau de sécurité doit être inspecté au moins une fois tous les six mois par une personne compétente, autre que l’utilisateur.

AVERTISSEMENT

Si le coulisseau de sécurité ou la longe ont été soumis à des forces d’arrêt de chute, ils doivent être immédiatement retirés du service et détruits.

9.2 RACCORDEMENTS

9.2.1 RACCORD D’ANCRAGE

Fixer le mousqueton de la longe à un raccord d’ancrage supérieur. L’autre extrémité de la longe doit pendre jusqu’au sol ou dépasser le niveau de travail inférieur. Des bourrures épaisses doivent être utilisés pour protéger la longe contre des arêtes saillantes.

 © 2012, MSA

9.2.2 USAGE

MANUAL FALL ARREST MODE

If the manual rope grab is purchased separately, to install the rope grab begin by untieing the knot at the end of the vertical lifeline (if present). Feed the lifeline through the rope grab and then tie a knot at the end of the vertical lifeline. Ensure that the arrow on the rope grab (see figure 1) always points toward the anchorage. These particular devices will NOT follow the user freely up or down the lifeline without user invervention. Attach snaphook on lanyard to back D-ring of a full body harness. To move the rope grab along the vertical lifeline, depress the lever towards the anchorage, which releases the locking levers (figure 1). Never move the rope grab without stable footing.

AUTOMATIC FALL ARREST MODE

Some rope grabs can be placed in a closed (unlocked) position, which allows the device to follow the user freely up or down the lifeline. In the event of a fall, the rope grab (fall arrester) will automatically grip the lifeline and arrest the fall.

9.2.3 INSTALLING AND USING

To attach certain rope grabs to the rope, hold the rope grab with the arrow pointing up. In accordance with CSA regulations, some devices have an anti-upside down feature which prevents opening or closing if in the improper orientation. Lift the locking lever under the locking screw knob. Unscrew the knob and open the rope grab, then place on the rope. Close the rope grab and screw in the locking screw knob, and close the locking lever. Check that rope grab travels freely up and down the rope and that it locks if dropped. Attach the snaphook on the lanyard to the back D-ring of a full body harness. (Figure 2)

If the rope grab does not have a locking screw knob, but rather a latching system, use the following directions. First, move the red pivot latch down and away to disengage. Next, press on the lower portion of the latch and pull the latch pin away from the device to the end of its range of motion. As the latch is moved away, it is now possible to swing the rope grab gate out and away from the body of the device exposing the interior of the body. Place the rope inside the body, close the gate ensuring the spring loaded gate is closed, and return the red latch lock to its closed position.

9.2.2 USO

MODO MANUAL DE DETENCIÓN DE CAÍDAS

Si el sujetador de cuerda manual se compra por separado, para instalarlo, empiece por desatar el nudo del extremo del cabo salvavidas vertical (si está presente). Introduzca el cabo salvavidas a través del sujetador de cuerda y luego haga un nudo en el extremo del cabo salvavidas vertical. Asegúrese de que la flecha del sujetador de cuerda (ver figura 1) siempre apunte hacia el anclaje. Estos dispositivos particulares NO seguirán al usuario libremente hacia arriba y hacia abajo del cabo salvavidas sin la intervención del usuario. Conecte el gancho de seguridad de la cuerda amortiguadora al anillo de espalda en “D” de un arnés de cuerpo entero. Para mover el sujetador de cuerda a lo largo del cabo salvavidas vertical, presione la palanca hacia el anclaje, lo cual libera las palancas de trabado (figura 1). Nunca mueva el sujetador de cuerda sin tener soporte estable.

MODO AUTOMÁTICO DE DETENCIÓN DE CAÍDAS

Algunos sujetadores de cuerda se pueden colocar en posición cerrada (destrabada), lo cual permite al dispositivo seguir al usuario libremente hacia arriba o hacia abajo del cabo salvavidas. En caso de una caída, el sujetador de cuerda (detenedor de caídas) sujetará automáticamente el cabo salvavidas y detendrá la caída.

9.2.3 INSTALACIÓN Y USO

Para conectar algunos sujetadores de cuerda a la cuerda, sostenga el sujetador de cuerda con la flecha apuntando hacia arriba. Según los reglamentos de CSA, algunos dispositivos cuentan con una característica anti-volteo que evita que se abran o se cierren si se encuentran en la orientación inadecuada. Levante la palanca de trabado debajo de la perilla del tornillo de bloqueo. Desatornille la perilla y abra el sujetador de cuerda, luego coloque la cuerda. Cierre el sujetador de cuerda y atornille la perilla de tornillo de bloqueo y cierre la palanca de trabado. Revise que el sujetador de cuerda se desplace libremente hacia arriba y hacia abajo de la cuerda y que se trabe si se deja caer. Conecte el gancho de seguridad de la cuerda amortiguadora al anillo de espalda en “D” de un arnés de cuerpo entero (figura 2).

Si el sujetador de cuerda no tiene una perilla de tornillo de bloqueo, sino un sistema de cerrojo, siga las instrucciones a continuación. Primero, mueva el seguro pivote de color rojo hacia abajo y hacia afuera para desengancharlo. Luego, presione la parte inferior del seguro y hale el pasador del mismo hacia afuera del dispositivo, hacia el extremo de su rango de movimiento. A medida que se mueve el seguro hacia afuera, es posible ahora girar la puerta del sujetador de cuerda hacia afuera del cuerpo del dispositivo, dejando al descubierto el interior del cuerpo. Coloque la cuerda dentro del cuerpo, cierre la puerta asegurándose de que la puerta accionada por resorte esté cerrada y vuelva a colocar el seguro de color rojo en su posición cerrada.

9.2.2 UTILISATION

MODE ANTICHUTE MANUEL

Si le coulisseau de sécurité manuel est acheté séparément, commencer par installer le coulisseau de sécurité en dénouant le nœud à l’extrémité de la longe verticale (le cas échéant). Faire passer la longe dans le coulisseau de sécurité, puis faire un nœud à l’extrémité de la longe verticale. S’assurer que la flèche sur le coulisseau de sécurité (voir la figure 1) pointe toujours en direction de l’ancrage. Ces dispositifs particuliers ne suivent PAS automatiquement l’utilisateur lorsqu’il monte ou descend sur la longe, l’utilisateur doit intervenir pour ce faire. Fixer le crochet à ressorts du cordon à l’anneau en D arrière du baudrier complet. Pour déplacer le coulisseau de sécurité le long de la longe verticale, enfoncer le levier en direction de l’ancrage, ce qui déverrouille les leviers de verrouillage (figure 1). Ne jamais déplacer le coulisseau de sécurité si l’utilisateur n’a pas une assise stable.

MODE ANTICHUTE AUTOMATIQUE

Certains coulisseaux de sécurité peuvent être placés en position fermée (déverrouillée), ce qui permet au dispositif de suivre l’utilisateur lorsqu’il se monte ou descend sur la longe. Lors d’une chute, le coulisseau de sécurité (dispositif antichute) se bloque automatiquement sur la longe et arrête la chute.

9.2.3 INSTALLATION ET UTILISATION

Pour fixer certains coulisseaux de sécurité à la longe, il faut maintenir le coulisseau de sécurité avec la flèche orientée vers le haut. Pour se conformer aux normes CSA, certains dispositifs possèdent un mécanisme anti-inversion qui empêche l’ouverture ou la fermeture lorsqu’ils sont mal orientés. Soulever le levier de verrouillage situé sous le bouton de verrouillage. Dévisser le bouton, ouvrir le coulisseau de sécurité et le placer sur la longe. Fermer le coulisseau de sécurité et visser le bouton de verrouillage, puis fermer le levier de verrouillage. S’assurer que le coulisseau de sécurité se déplace librement vers le haut et vers le bas, et qu’il se verrouille lorsqu’il tombe. Fixer le crochet à ressorts du cordon à l’anneau en D arrière d’un baudrier complet. (Figure 2)

Si le coulisseau de sécurité ne comporte pas de bouton de verrouillage, mais plutôt un système de verrouillage, suivre les instructions ci-dessous. Abaisser d’abord le taquet à pivot rouge pour le désengager. Appuyer ensuite sur la partie inférieure du taquet et tirer la tige du taquet jusqu’au bout de sa course pour l’éloigner du dispositif. Lorsque le taquet est éloigné, il est possible de faire basculer la clavette du coulisseau de sécurité vers l’extérieur pour l’éloigner du corps du dispositif et exposer l’intérieur du corps. Placer le cordon à l’intérieur du corps, refermer la clavette à ressort en s’assurant qu’elle est correctement fermée et remettre le taquet à pivot rouge à sa position fermée.

© 2012, MSA

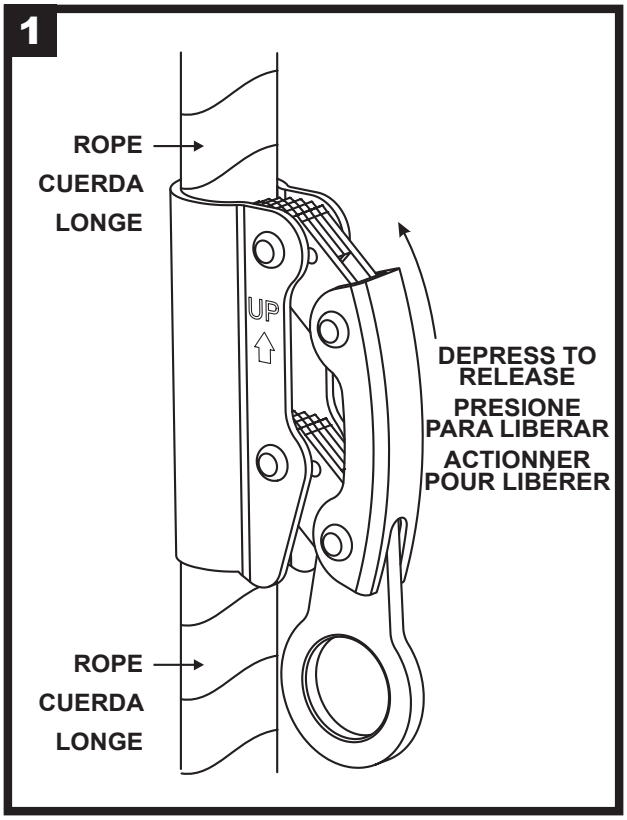
1
ROPE
CUERDA
LONGE
UP
DEPRESS TO RELEASE
PRESIONE PARA LIBERAR
ACTIONNER POUR LIBERER
ROPE
CUERDA
LONGE

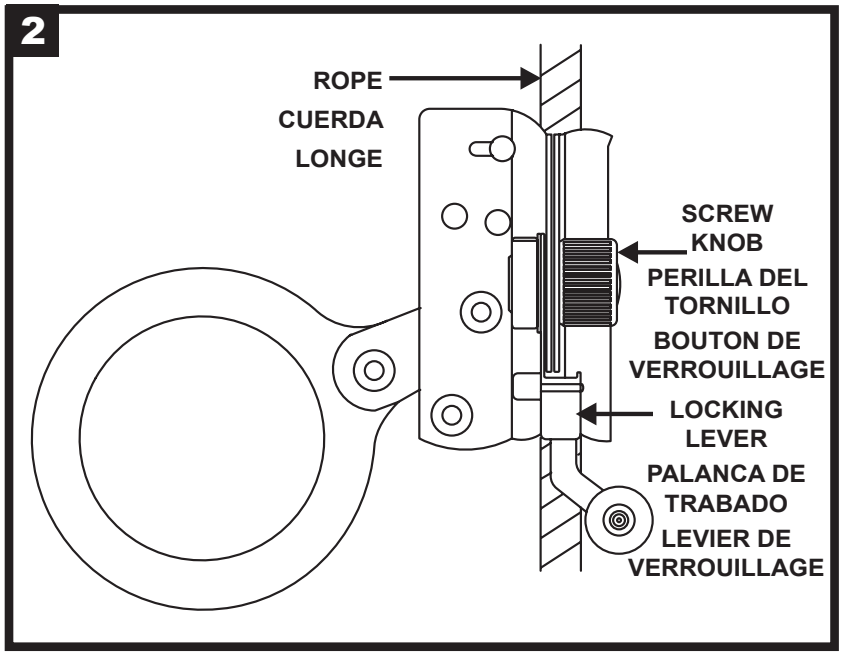
2
ROPE
CUERDA
LONGE
SCREW KNOB
PERILLA DEL TORNILLO
BOUTON DE VERROUILLAGE
LOCKING LEVER
PALANCA DE TRABADO
LEVIER DE VERROUILLAGE

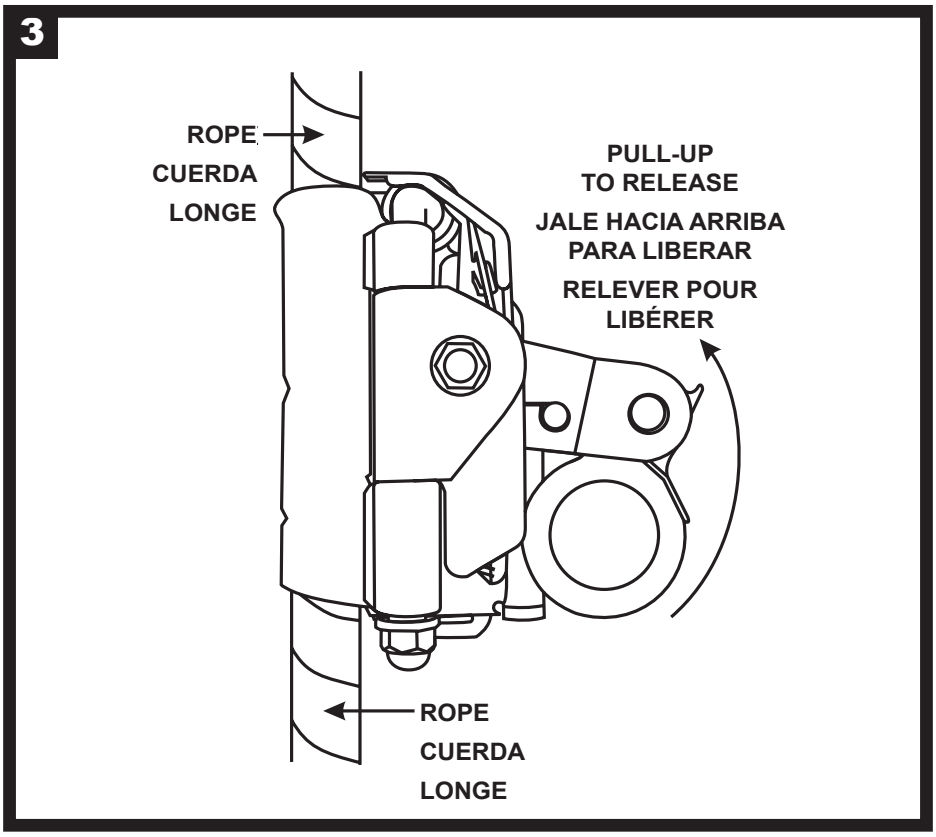
3
ROPE
CUERDA
LONGE
PULL-UP TO RELEASE
JALE HACIA ARRIBA PARA LIBERAR
RELEVER POUR LIBÉRER
ROPE
CUERDA
LONGE

© 2012, MSA

9.3 GENERAL USAGE AND PRECAUTIONS

For best performance, a weight should be added to the lifeline at the bottom to ensure that there is tension on the line while in use. Do not permit slack line in the system, as this can increase fall distance and swing falls. Do not cross over the lifeline of another worker. The user must account for rope stretch when planning the use of the system. Use the chart below for static stretch clearance required when using a rope grab and vertical lifeline.

	Rope Part Number						
Condition	**R512539**	**R512544**	**SRP9200**	**SRP9300**	**SRP801107OR**	**SRP7082**	**SRP120580**
Wet	6.66% @ 1800 lbf (8 kN)	4.60% @ 1800 lbf (8 kN)	5.25% @ 1800 lbf (8 kN)	5.25% @ 1800 lbf (8 kN)	6.70% @ 1800 lbf (8 kN)	—	3.00% @ 1800 lbf (8 kN)
Dry	6.66% @ 1800 lbf (8 kN)	4.70% @ 1800 lbf (8 kN)	4.25% @ 1800 lbf (8 kN)	4.25% @ 1800 lbf (8 kN)	6.50% @ 1800 lbf (8 kN)	—	3.00% @ 1800 lbf (8 kN)

9.4 FREE FALL DISTANCE, TOTAL FALL DISTANCE, AND SYSTEM ELONGATION

Do not exceed free fall distance specified by applicable regulations and standards. To calculate the total fall distance, sum the following:

	Example:
2x length of the rope grab (found on label)	2 x 36” = 72”
shock absorber extension (found on label)	42” extension
stretch in rope (found on label and in this user instruction)	30’ rope x 0.0666 = 24”
3ft safety margin	36”
Total Fall Distance	Total Fall Distance = 174” or 14.5ft

9.3 USO GENERAL Y PRECAUCIONES

Para un mejor funcionamiento, se debe agregar un peso al fondo del cabo salvavidas para garantizar que haya tensión en la línea mientras se está usando. No permita que la línea esté floja en el sistema, ya que esto puede incrementar la distancia de la caída y las caídas tipo péndulo. No se cruce sobre el cabo salvavidas de otro trabajador. El usuario debe tener en cuenta el estiramiento de la cuerda cuando planee el uso del sistema. Use la tabla a continuación para obtener el índice de estiramiento requerido cuando se usa un sujetador de cuerda y un cabo salvavidas vertical.

	Número de pieza de la cuerda						
Condición	**R512539**	**R512544**	**SRP9200**	**SRP9300**	**SRP801107OR**	**SRP7082**	**SRP120580**
Húmeda	6.66% a 8 kN (1800 lbf)	4.60% a 8 kN (1800 lbf)	5.25% a 8 kN (1800 lbf)	5.25% a 8 kN (1800 lbf)	6.70% a 8 kN (1800 lbf)	—	3.00% a 8 kN (1800 lbf)
Seca	6.66% a 8 kN (1800 lbf)	4.70% a 8 kN (1800 lbf)	4.25% a 8 kN (1800 lbf)	4.25% a 8 kN (1800 lbf)	6.50% a 8 kN (1800 lbf)	—	3.00% a 8 kN (1800 lbf)

9.4 DISTANCIA DE CAÍDA LIBRE, DISTANCIA DE CAÍDA TOTAL Y ALARGAMIENTO DEL SISTEMA

No exceda la distancia de caída libre especificada por los reglamentos y estándares correspondientes. Para calcular la distancia total de caída, sume lo siguiente:

	Ejemplo:
2 veces la longitud del sujetador de cuerda (se encuentra en la etiqueta)	2 x 91.4 cm (36 pulg) = 183 cm (72 pulg)
extensión del amortiguador de impactos (se encuentra en a etiqueta)	106.7 cm (42 pulg) de extensión
estiramiento de la cuerda (se encuentra en la etiqueta y en estas instrucciones para el usuario)	Cuerda de 9.14 m (30 pies) x 0.0666 = 61 cm (24 pulg)
91.44 cm (3 pies) de margen de seguridad	0.91 m (36 pulg)
Distancia de caída total	Distancia de caída total = 4.41 m (174 pulg. o 14.5 pies)

9.3 UTILISATION ET PRÉCAUTIONS D’ORDRE GÉNÉRAL

Pour obtenir une meilleure performance, un poids doit être placé au bas de la longe pour assurer qu’elle reste tendue pendant l’utilisation. Ne pas laisser de mou s’accumuler dans le système; cela peut augmenter la distance de chute et favoriser les chutes en mouvement pendulaire. Ne pas croiser les longes de différents travailleurs. L’utilisateur doit tenir compte de l’étirement de la longe lorsqu’il prévoit utiliser le système. Utiliser le tableau ci-dessous pour évaluer le dégagement requis pour l’étirement statique lors de l’utilisation du coulisseau de sécurité et de la longe verticale.

	Numéro de pièce de la longe						
État	**R512539**	**R512544**	**SRP9200**	**SRP9300**	**SRP801107OR**	**SRP7082**	**SRP120580**
Humide	6,66 % à 8 kN (1800 lbf)	4,60 % à 8 kN (1800 lbf)	5,25 % à 8 kN (1800 lbf)	5,25 % à 8 kN (1800 lbf)	6,70 % à 8 kN (1800 lbf)	—	3,00 % à 8 kN (1800 lbf)
Sec	6,66 % à 8 kN (1800 lbf)	4,70 % à 8 kN (1800 lbf)	4,25 % à 8 kN (1800 lbf)	4,25 % à 8 kN (1800 lbf)	6,50 % à 8 kN (1800 lbf)	—	3,00 % à 8 kN (1800 lbf)

9.4 DISTANCE DE CHUTE LIBRE, DISTANCE TOTALE DE CHUTE ET ALLONGEMENT DU DISPOSITIF

Ne pas dépasser la distance de chute libre indiquée par les normes et règlements applicables. Pour calculer la distance totale de chute, procéder comme suit :

	Exemple :
2 x la longueur du coulisseau de sécurité (indiquée sur l’étiquette)	2 x 0,91 m = 1,82 m (2 x 36 po = 72 po)
extension de l’amortisseur (indiquée sur l’étiquette)	1,07 m (42 po) d’extension
étirement de la longe (indiqué sur l’étiquette et dans ces instructions d’utilisation)	9,14 m de longe x 0,0666 = 61 cm (30 pi de longe x 0,0666 = 24 po)
Marge de sécurité de 91 cm (3 pi)	0,91 m (36 po)
Distance totale de chute	Distance totale de chute = 4,41 m (174 po ou 14,5 pi)

© 2012, MSA

FALL ARRESTER (ROPE GRAB) WITH LANYARD AND SHOCK ABSORBER

DETENCIÓN DE CAÍDAS (SUJETADOR DE CUERDA) CON CUERDA AMORTIGUADORA Y AMORTIGUADOR DE IMPACTOS

COULISSEAU DE SÉCURITÉ AVEC CORDON ET AMORTISSEUR

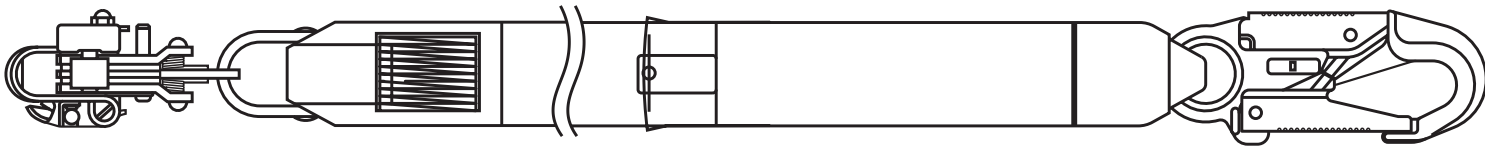

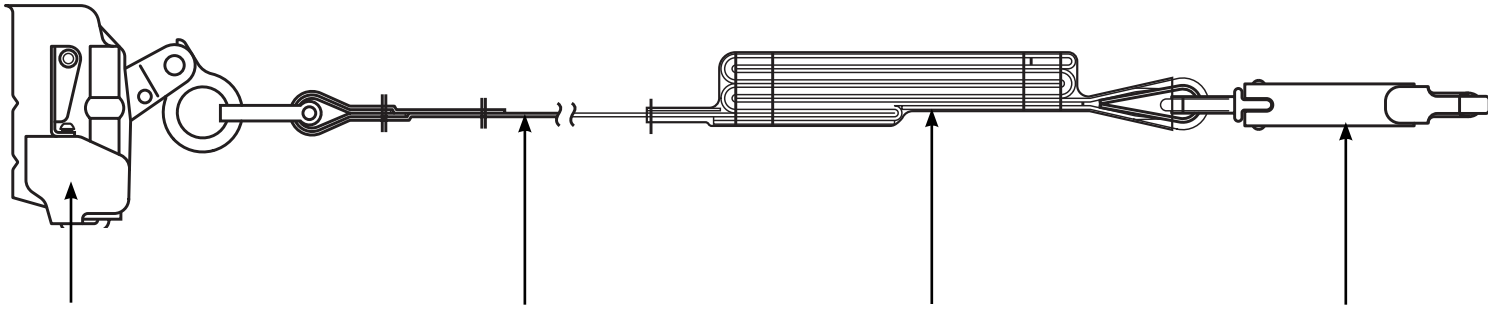

© 2012, MSA

- ***The Rope Grab will work properly only when used with a lifeline meeting the specifications supplied by MSA. Use of any substitute may result in serious injury or death.***
- ***Improper installation of the device on the lifeline will prevent free movement over the line and prevent locking of the device on the line during a fall.***
- ***Never grasp a rope grab while moving. In the event of a fall, grasping a rope grab may interfere with its fall arresting capabilities.***
- ***When working near the end of a lifeline, tie a knot at the end of the vertical lifeline to prevent the rope grab from sliding off the end of the vertical lifeline.***
- ***Never tie a knot in the vertical lifeline between the anchorage and the rope grab as this may severly reduce the strength of the vertical lifeline.***

Failure to follow these warnings may result in serious injury or death.

10.0 INSPECTION BEFORE EACH USE

10.1 INSPECTION FREQUENCY:

The rope grab subsystem must be inspected by the user before each use. Additionally, it must be inspected by a competent person other than the user at intervals of no more than six months. The competent person inspection is referred to as Formal Inspection.

ADVERTENCIA

- ***El sujetador de cuerda funcionará adecuadamente sólo cuando se use con un cabo salvavidas que cumpla con las especificaciones suministradas por MSA. El uso de cualquier sustituto puede provocar lesiones graves o la muerte.***
- ***La instalación incorrecta del dispositivo en el cabo salvavidas impedirá el libre movimiento sobre la línea y evitará el bloqueo del dispositivo en la línea durante una caída.***
- ***Nunca agarre un sujetador de cuerda cuando se esté moviendo. En caso de una caída, agarrar un sujetador de cuerda puede interferir con su capacidad de detención de caídas.***
- ***Cuando trabaje en el extremo de un cabo salvavidas, amarre un nudo en el extremo del cabo salvavidas vertical para evitar que el sujetador de cuerda se deslice del extremo del cabo salvavidas vertical.***
- ***Nunca haga un nudo en el cabo salvavidas vertical entre el anclaje y el sujetador de cuerda, ya que esto puede reducir gravemente la resistencia del cabo salvavidas vertical.***

El no seguir estas advertencias puede producir lesiones graves o la muerte.

10.0 INSPECCIÓN ANTES DE CADA USO

10.1 FRECUENCIA DE INSPECCIÓN:

El usuario debe inspeccionar el sujetador de cuerda antes de cada uso. Además, una persona competente que no sea el propio usuario deberá inspeccionarlo a intervalos no superiores a los seis meses. A la inspección efectuada por la persona competente se le denomina inspección formal.

AVERTISSEMENT

- ***Le coulisseau de sécurité ne peut fonctionner correctement que s'il est utilisé avec une longe conforme aux spécifications fournies par MSA. L'utilisation de toute autre longe peut entraîner des blessures graves ou mortelles.***
- ***Une mauvaise installation du dispositif sur la longe nuira à son déplacement le long de la longe et empêchera son verrouillage lors d'une chute.***
- ***Ne jamais tenter de saisir un coulisseau de sécurité pendant qu'il se déplace. En cas de chute, cela peut nuire à sa capacité d'arrêter une chute.***
- ***Lors d'une utilisation en fin de longe verticale, faire un nœud près de l'extrémité de la longe pour éviter que le coulisseau de sécurité ne glisse hors de la longe.***
- ***Ne jamais faire un nœud sur la longe verticale entre l'ancrage et le coulisseau de sécurité, car cela peut réduire considérablement la résistance de la longe verticale.***

Le fait de négliger de suivre ces avertissements peut entraîner des blessures graves ou la mort.

10.0 INSPECTION AVANT CHAQUE UTILISATION

10.1 FRÉQUENCE DES INSPECTIONS :

L'utilisateur doit inspecter le coulisseau de sécurité avant chaque utilisation. En outre, le coulisseau de sécurité doit être inspecté au moins une fois tous les six mois par une personne compétente, autre que l'utilisateur. L'inspection par cette personne compétente est appelée l'inspection formelle.

© 2012, MSA

10.2 PROCEDURE FOR INSPECTION

Perform the following steps in sequence. If in doubt about any inspection point, consult MSA or a competent person who is qualified to perform Formal Inspection.

Step 1: Inspect the rope grab subsystem labels to verify that they are present and legible. Check the Formal Inspection Grid to be sure a Formal Inspection has been performed within the last six months. If any labels are missing or illegible, remove the rope grab from use and mark it as "UNUSABLE" until destroyed.

Step 2: Inspect all fabric (fibrous) parts, including the rope, webbing and stitching. Look for discoloration, broken ends of yarns, and fuzziness.

Beware of rapid degredation of polypropylene ropes.

Step 3: Inspect all metallic parts for evidence of damage, alteration, and missing parts.

(a) Inspect snaphooks for deformation, fractures, cracks, corrosion, deep pitting, burrs, sharp edges, cuts, deep nicks, loose parts, and evidence of excessive heat or chemical exposures. Inspect snaphook function by cycling their unlocking, opening, closing, and locking features several times. Gates must automatically close and snugly seat against the nose. The locking mechanism must retain the gate tip within 1/8 inch (3 mm) of the nose when finger pressure is firmly applied to the gate in any direction. Inspect for weak springs, loose rivets, and binding of the gate or lock.

Step 4: Inspect all plastic parts (i.e. labels) for cuts, broken parts, alteration, excessive wear, missing parts, and loose parts. (Labels are to be additionally checked in accordance with Step 1 above.) Inspect for evidence of burns, excessive heat, and chemical attack.

Step 5: Inspect each component and subsystem of the complete system in accordance with the associated manufacturer's instructions.

Step 6: After inspection, mark or punch out the inspection tag to indicate a complete formal inspection was completed.

10.2 PROCEDIMIENTO DE INSPECCIÓN

Lleve a cabo los siguientes pasos en secuencia. Si tuviera dudas en cuanto a cualquier punto de inspección, consulte a MSA o a una persona competente que esté calificada para llevar a cabo la inspección formal.

Paso 1: Inspeccione las etiquetas del subsistema del sujetador de cuerda para verificar que no falte ninguna y que sean legibles. Verifique la cartilla de inspección formal para asegurarse que se haya efectuado una inspección formal en los últimos seis meses. Si alguna etiqueta no se encuentra o es ilegible, retire inmediatamente el sujetador de cuerda de servicio y márquelo con la palabra "INUTILIZABLE" hasta su destrucción.

Paso 2: Inspeccione todas las piezas de material (fibroso), incluidas la cuerda, la cincha y las puntadas. Observe para ver si hay decoloración, extremos de hilos rotos o deshilachados.

ADVERTENCIA

Tenga en cuenta que las cuerdas de polipropileno se degradan rápidamente.

Paso 3: Inspeccione todas las piezas metálicas para ver si tienen daños, alteraciones y piezas faltantes.

(a) Inspeccione los ganchos de seguridad en busca de deformaciones, fracturas, grietas, corrosión, picaduras profundas, rebabas, bordes cortantes, cortes, melladuras profundas, piezas flojas y evidencia de exposición a calor excesivo o a productos químicos. Inspeccione el funcionamiento del gancho de seguridad al destrabarlo, abrirlo, cerrarlo y trabarlo consecutivamente varias veces. Las puertas deberán cerrarse automáticamente y asentarse firmemente contra la nariz. El sistema de trabado deberá retener la punta de la puerta a no más de 3 mm (1/8 de pulgada) de la nariz cuando se aplique una presión firme con el dedo sobre la puerta en cualquier dirección. Inspeccione para ver si hay resortes débiles, remaches flojos o si la puerta o la traba están unidos.

Paso 4: Inspeccione todas las piezas de plástico (como las etiquetas) para ver si tienen cortaduras, piezas rotas, alteraciones, desgaste excesivo, piezas faltantes o flojas. (Además, las etiquetas se deberán revisar de acuerdo con el paso 1 antes mencionado). Inspeccione para ver si hay evidencia de quemaduras, calor excesivo y deterioro por substancias químicas.

Paso 5: Inspeccione cada componente y subsistema de todo el sistema según las instrucciones del fabricante.

Paso 6: Después de la inspección, marque o perfore la etiqueta de inspección para indicar que se ha realizado una inspección formal completa.

10.2 PROCÉDURE D'INSPECTION

Effectuer les étapes d'entretien dans la séquence indiquée. En cas de doute à propos de n'importe quel point d'inspection, consulter MSA ou une personne compétente qualifiée pour effectuer l'inspection formelle.

Étape 1 : Inspecter les étiquettes du sous-système de coulisseau de sécurité pour vérifier si elles sont présentes et lisibles. Vérifier la grille d'inspection formelle pour s'assurer qu'une inspection formelle a été effectuée au cours des six derniers mois. Si des étiquettes du coulisseau de sécurité sont manquantes ou illisibles, le retirer immédiatement du service et le marquer « INUTILISABLE » jusqu'à ce qu'il soit détruit.

Étape 2 : Inspecter toutes les parties en tissu (en fibres), incluant la corde, le harnais et les coutures. Vérifier s'il y a présence de décoloration, d'extrémités brisées ou d'usure.

AVERTISSEMENT

Prendre garde à la possibilité de dégradation rapide des cordes en polypropylène.

Étape 3 : Inspecter toutes les parties métalliques pour y détecter toute trace de dommage, d'altération ou des pièces manquantes.

(a) Inspecter les crochets à ressorts pour y déceler toute trace de déformation, de fractures, de fissures, de corrosion, de piqûres de corrosion, de bures, de rebords acérés, de coupures, d'entailles profondes, de pièces lâches et d'exposition à une chaleur excessive ou à des produits chimiques. Inspecter le fonctionnement des crochets à ressorts en effectuant plusieurs cycles successifs (déverrouillage, ouverture, fermeture et verrouillage). Les taquets doivent se fermer automatiquement et reposer contre le nez du crochet. Le mécanisme de verrouillage doit maintenir l'extrémité du taquet à moins de 3 mm (1/8 po) du nez du crochet lorsque qu'une pression du doigt est appliquée sur le taquet dans n'importe quelle direction. Vérifier la présence de points faibles, de rivets lâches et de gauchissement du taquet ou du verrou.

Étape 4 : Inspecter toutes les parties en plastique (c'est-à-dire les étiquettes) pour y déceler des coupures, des parties cassées, des altérations, une usure excessive et des pièces manquantes ou lâches. (Les étiquettes doivent être vérifiées une autre fois conformément à l'Étape 1, indiquée ci-dessus.) Vérifier s'il y a des traces de brûlures ou de dommages causés par la chaleur excessive ou des produits chimiques.

Étape 5 : Inspecter chaque composant et sous-système du dispositif complet conformément aux instructions du fabricant.

Étape 6 : Après l'inspection, cocher ou percer un trou dans l'étiquette d'inspection pour indiquer qu'une inspection formelle complète a été effectuée.

 © 2012, MSA

10.3 CORRECTIVE ACTION

When inspection reveals signs of inadequate maintenance, the rope grab subsystem must be immediately removed from service and marked as “UNUSABLE” until destroyed or subjected to corrective maintenance by the user’s organization. Damage, excessive wear, malfunction, and aging are generally not repairable. If there is any question as to repairability, contact MSA or a service center authorized in writing by MSA before further use of the product.

Only MSA or parties with written authorization from MSA may make repairs to the rope grab. DO NOT alter or misuse the equipment.

10.3 MEDIDAS CORRECTIVAS

Cuando la inspección revele señales de mantenimiento inadecuado, se debe retirar inmediatamente de servicio el subsistema del sujetador de cuerda y marcarlo con la palabra “INUTILIZABLE” hasta su destrucción o se debe someter a mantenimiento correctivo por parte de la organización del usurario. Los daños, el desgaste excesivo, el funcionamiento defectuoso y el envejecimiento generalmente no son reparables. Si existiera alguna duda respecto a la posibilidad de repararlo, comuníquese con MSA, o con un centro de servicio con autorización escrita de MSA antes de continuar usando el producto.

ADVERTENCIA

Sólo MSA o aquéllos que tengan una autorización escrita de MSA pueden reparar el sujetador de cuerda. NO altere o use el equipo indebidamente.

10.3 MESURES CORRECTIVES

Quand l’inspection révèle des signes d’entretien inadéquat, le sous-système de coulisseau de sécurité doit être immédiatement retiré du service et marqué comme « INUTILISABLE » jusqu’à ce qu’il soit détruit ou soumis à un entretien correctif par l’organisation de l’utilisateur. Les dommages, l’usure excessive, le mauvais fonctionnement et la vétusté ne sont généralement pas réparables. S’il y a des doutes quant à la possibilité de réparer le produit, contacter MSA ou un centre de service autorisé par écrit par MSA, avant d’utiliser le produit.

AVERTISSEMENT

Seul MSA ou une partie autorisée par écrit par MSA peut réparer le coulisseau de sécurité. NE PAS modifier ou faire un mauvais usage de l’équipement.

© 2012, MSA

11.0 INSPECTION LOG

Model No.: _____ Inspector: _____

Serial No.: _____ Inspection Date: _____

Date Made: _____ Disposition: _____

Comments: _____

11.0 DIARIO DE INSPECCIONES

No. de modelo: _____ Inspector: _____

No. de serie: _____ Fecha de inspección: _____

Fecha de fabricación: _____ Disposición: _____

Comentarios: _____

11.0 REGISTRE D'INSPECTION

N° de modèle : _____ Inspecteur : _____

N° de série : _____ Date d'inspection : _____

Date de fabrication : _____ Disposition : _____

Commentaires : _____

© 2012, MSA

11.1 INSPECTION DIAGRAM
11.1 DIAGRAMA PARA INSPECCIONES
11.1 SCHÉMA D'INSPECTION

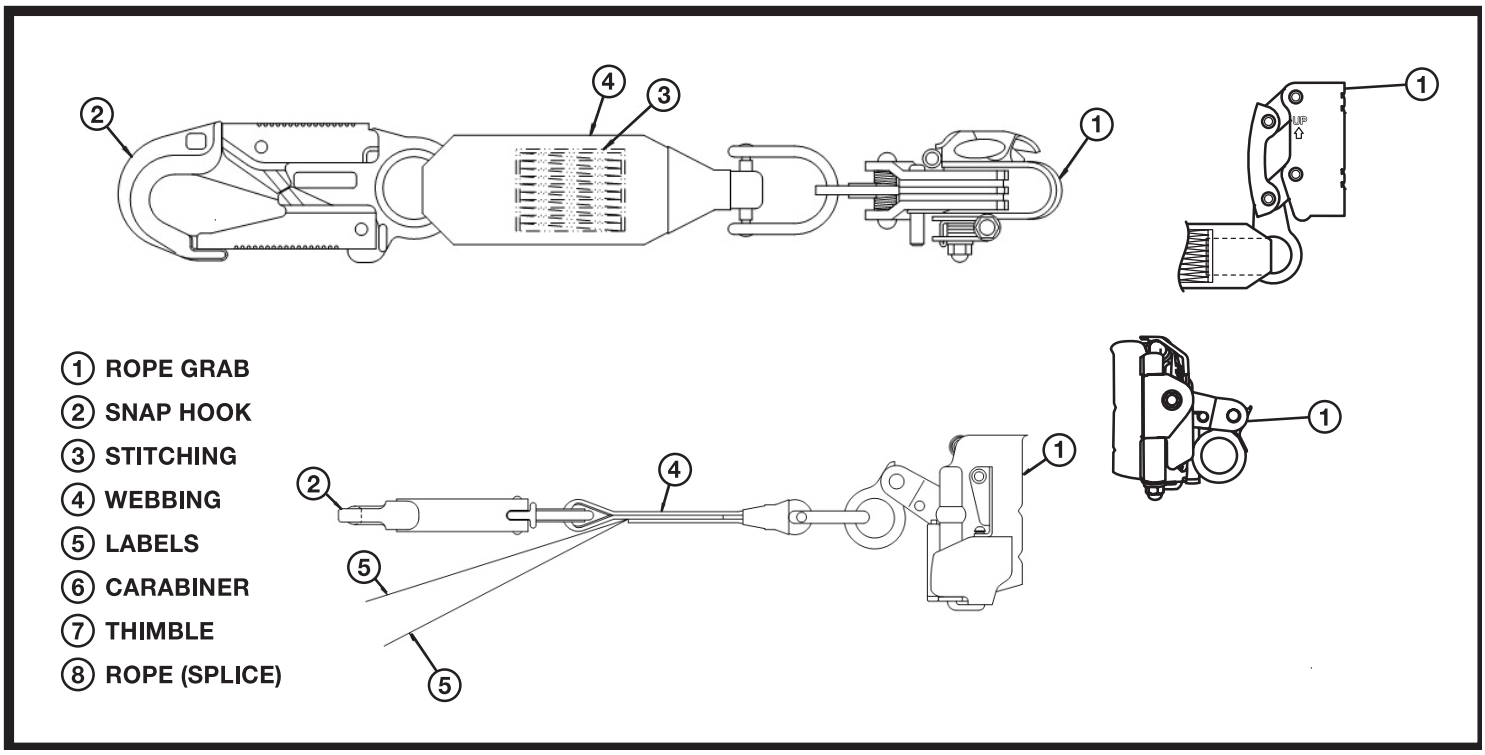

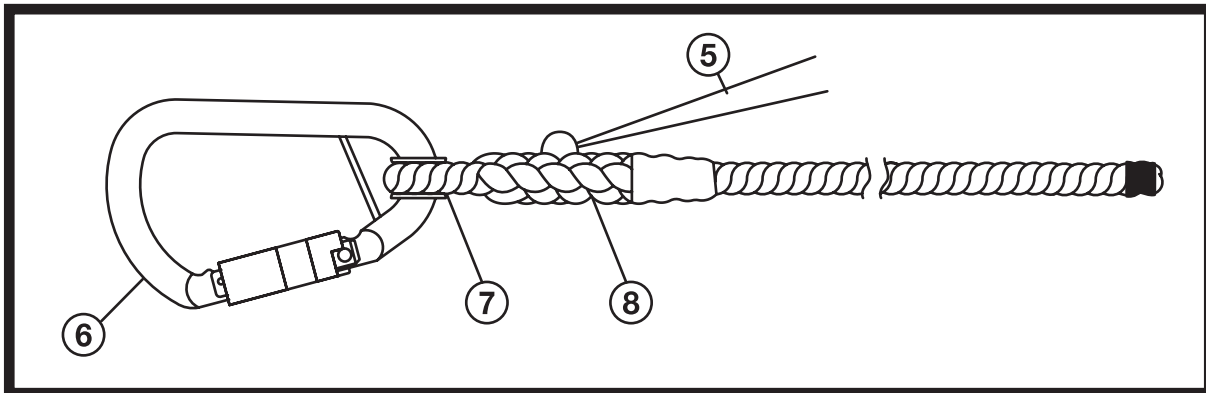

1 SUJETADOR DE CUERDA
2 GANCHO DE SEGURIDAD
3 PUNTADAS
4 CINCHA
5 ETIQUETAS
6 MOSQUETÓN
7 GUARDACABO
8 CUERDA (EMPALME)

1 COULISSEAU DE SÉCURITÉ
2 CROCHET À RESSORT
3 COUTURE
4 SANGLE
5 ÉTIQUETTES
6 MOUSQUETON
7 COSSE
8 CORDE (ÉPISSURE)

© 2012, MSA

WARRANTY

Express Warranty – MSA warrants that the product furnished is free from mechanical defects or faulty workmanship for a period of one (1) year from first use or eighteen (18) months from date of shipment, whichever occurs first, provided it is maintained and used in accordance with MSA's instructions and/or recommendations. Replacement parts and repairs are warranted for ninety (90) days from the date of repair of the product or sale of the replacement part, whichever occurs first. MSA shall be released from all obligations under this warranty in the event repairs or modifications are made by persons other than its own authorized service personnel or if the warranty claim results from misuse of the product. No agent, employee or representative of MSA may bind MSA to any affirmation, representation or modification of the warranty concerning the goods sold under this contract. MSA makes no warranty concerning components or accessories not manufactured by MSA, but will pass on to the Purchaser all warranties of manufacturers of such components. THIS WARRANTY IS IN LIEU OF ALL OTHER WARRANTIES, EXPRESS, IMPLIED OR STATUTORY, AND IS STRICTLY LIMITED TO THE TERMS HEREOF. MSA SPECIFICALLY DISCLAIMS ANY WARRANTY OF MERCHANTABILITY OR FITNESS FOR A PARTICULAR PURPOSE.

Exclusive Remedy - It is expressly agreed that the Purchaser's sole and exclusive remedy for breach of the above warranty, for any tortious conduct of MSA, or for any other cause of action, shall be the repair and/or replacement, at MSA's option, of any equipment or parts thereof, that after examination by MSA are proven to be defective. Replacement equipment and/or parts will be provided at no cost to the Purchaser, F.O.B. Purchaser's named place of destination. Failure of MSA to successfully repair any nonconforming product shall not cause the remedy established hereby to fail of its essential purpose.

Exclusion of Consequential Damages - Purchaser specifically understands and agrees that under no circumstances will MSA be liable to Purchaser for economic, special, incidental, or consequential damages or losses of any kind whatsoever, including but not limited to, loss of anticipated profits and any other loss caused by reason of the non-operation of the goods. This exclusion is applicable to claims for breach of warranty, tortious conduct or any other cause of action against MSA.

For additional information please contact the Customer Service Department at 1-800-MSA-2222 (1-800-672-2222).

GARANTÍA

Garantía expresa: MSA garantiza que el producto suministrado permanecerá libre de defectos mecánicos y mano de obra defectuosa durante un período de un (1) año a partir de la fecha en que se lo use por primera vez o bien, dieciocho (18) meses a partir de la fecha de envío, lo que ocurra primero, siempre y cuando se le dé mantenimiento y se use de conformidad con lo establecido en las instrucciones, recomendaciones, o ambas, de MSA. Las piezas de reposición y las reparaciones se garantizan por un período de noventa (90) días a partir de la fecha de reparación del producto o de la venta de la pieza de reposición, lo que ocurra primero. Si se efectuaran reparaciones o modificaciones al producto por terceros que no sean el propio personal de servicio autorizado de MSA, o si la reclamación contra la garantía fuera consecuencia del uso indebido del producto, se eximirá a MSA de todas las obligaciones resultantes de la presente garantía. Ningún agente, empleado o representante de MSA puede obligar a MSA a afirmación, representación ni modificación alguna concerniente a la garantía correspondiente a los productos vendidos bajo el presente contrato. MSA no otorga ninguna garantía en relación con los componentes o accesorios que MSA no haya fabricado, aunque transferirá al comprador todas las garantías de los fabricantes de dichos componentes. LA PRESENTE SE EXTIENDE EN LUGAR DE CUALQUIER OTRA GARANTÍA, YA SEA EXPRESA, IMPLÍCITA O ESTABLECIDA POR LA LEY Y ESTÁ ESTRICTAMENTE LIMITADA A LAS CLÁUSULAS CONTRACTUALES CONTENIDAS EN LA MISMA. ESPECÍFICAMENTE, MSA DECLINA TODAS LAS GARANTÍAS DE COMERCIABILIDAD O DE IDONEIDAD PARA ALGÚN PROPÓSITO EN PARTICULAR EN RELACIÓN CON LOS PRODUCTOS EN CUESTIÓN.

Recurso exclusivo: Queda expresamente acordado que el único y exclusivo recurso del comprador por la infracción de la anterior garantía, por cualquier conducta ilícita de MSA, o por cualquier otro hecho que justifique una causa de acción, será la reparación y/o la reposición, a opción de MSA, de cualquier equipo o partes del mismo, que demuestren ser deficientes tras haber sido examinados por MSA. El equipo y/o las piezas de reposición se proporcionarán sin costo alguno para el comprador, libre a bordo al lugar de destino designado por el comprador. El hecho de que MSA no repare con éxito cualquier producto que no cumple las exigencias, requisitos y condiciones, no ocasionará que el recurso establecido por este medio falle en su propósito esencial.

Exclusión de daños emergentes: El comprador entiende y acuerda específicamente que bajo ninguna circunstancia MSA será responsable ante el comprador por daños o pérdidas económicas, especiales, incidentales o emergentes de cualquier tipo, incluidos, pero no limitados, a la pérdida de ganancias anticipadas y cualquier otra pérdida causada por el mal funcionamiento de los productos. Esta exclusión tiene vigencia a las reclamaciones por infracción de la garantía, conducta ilícita o cualquier otro hecho que justifique una causa de acción contra MSA.

Si desea obtener información adicional, sírvase llamar al Departamento de Servicio al Cliente, al teléfono 1-800-MSA-2222 (1-800-672-2222).

GARANTIE

Garantie formelle – MSA garantit que le produit fourni est exempt de défauts mécaniques ou de fabrication pour une durée de un (1) an à partir de la première utilisation ou de dix-huit (18) mois à partir de la date d'expédition, la première des deux prévalant, pourvu que le produit soit entretenu et utilisé conformément aux instructions et/ou aux recommandations de MSA. Les pièces de rechange et les réparations sont garanties pour quatre-vingt-dix (90) jours à partir de la date de la réparation du produit ou de celle de la vente de la pièce de rechange, la première des deux prévalant. Si des réparations ou des modifications sont effectuées par des personnes autres que le personnel autorisé de MSA ou si la réclamation est liée à un mauvais usage du produit, cette garantie n'impose aucune obligation à MSA. Aucun agent, employé ou représentant de MSA ne peut lier MSA à une affirmation, représentation ou modification de la garantie concernant les marchandises vendues pour ce contrat. MSA n'offre aucune garantie sur les composants ou sur les accessoires qui ne sont pas fabriqués par MSA. Cependant, toutes les garanties des fabricants de ces composants seront transférées à l'Acheteur. CETTE GARANTIE REMPLACE TOUTES LES AUTRES GARANTIES, EXPRESSES, IMPLICITES OU STATUTAIRES, ET EST STRICTEMENT LIMITÉE AUX TERMES MENTIONNÉS DANS LA PRÉSENTE. MSA DÉCLINE SPÉCIFIQUEMENT TOUTE AUTRE GARANTIE QUANT À LA QUALITÉ MARCHANDE OU À L'ADAPTATION À UN USAGE PARTICULIER.

Recours exclusif – Il est expressément entendu que le recours unique et exclusif de l'Acheteur lors d'une rupture de la garantie sus-mentionnée, pour toute conduite délictueuse de la part de MSA, ou pour tout autre motif de conduite, doit être la réparation et/ou le remplacement, à la discrétion de MSA, de tout équipement ou pièce qui, après avoir été examiné par MSA, a été évalué comme étant défectueux. Le remplacement de l'équipement et/ou des pièces s'effectuera sans frais pour l'Acheteur, par un envoi franco à bord à un emplacement désigné par l'Acheteur. Toute impossibilité de la part de MSA de réparer un quelconque produit non conforme, ne peut être considérée comme un manquement à l'objectif essentiel du recours établit par les présentes.

Exclusion des dommages consécutifs – L'Acheteur comprend expressément et accepte que, en aucune circonstance, MSA ne peut être tenue responsable envers l'Acheteur pour des dommages économiques, spéciaux, accessoires ou consécutifs, ou pour des pertes, quelle que soit leur nature, incluant, mais sans s'y limiter, les pertes de profits anticipés et toute autre forme de pertes résultant du non-fonctionnement du ou des produits. Cette exclusion s'applique aux réclamations portant sur une rupture de garantie, une conduite délictueuse ou sur tout autre motif de poursuite contre MSA.

Pour obtenir plus d'informations, veuillez contacter le département du service à la clientèle au 1 800 MSA-2222 (1 800 672-2222).